HCC 208.

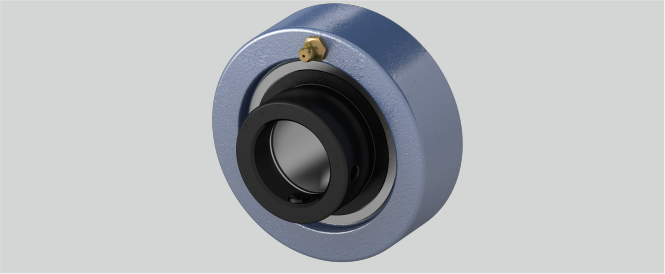

a (mm)	100
Gehäusematerial	Grauguss
Temperaturbereich	-25°C bis 120°C
Befestigung auf der Welle	Exzenterringbefestigung
L (mm)	56,3
d (mm)	40
Tragzahlen in kN dyn.	29,5
Tragzahlen in kN stat.	18,1
n (mm)	21,4
r (mm)	2,5
g (mm)	30
Material Lagereinsatz	Wälzlagerstahl 100Cr6

Brand: EBS

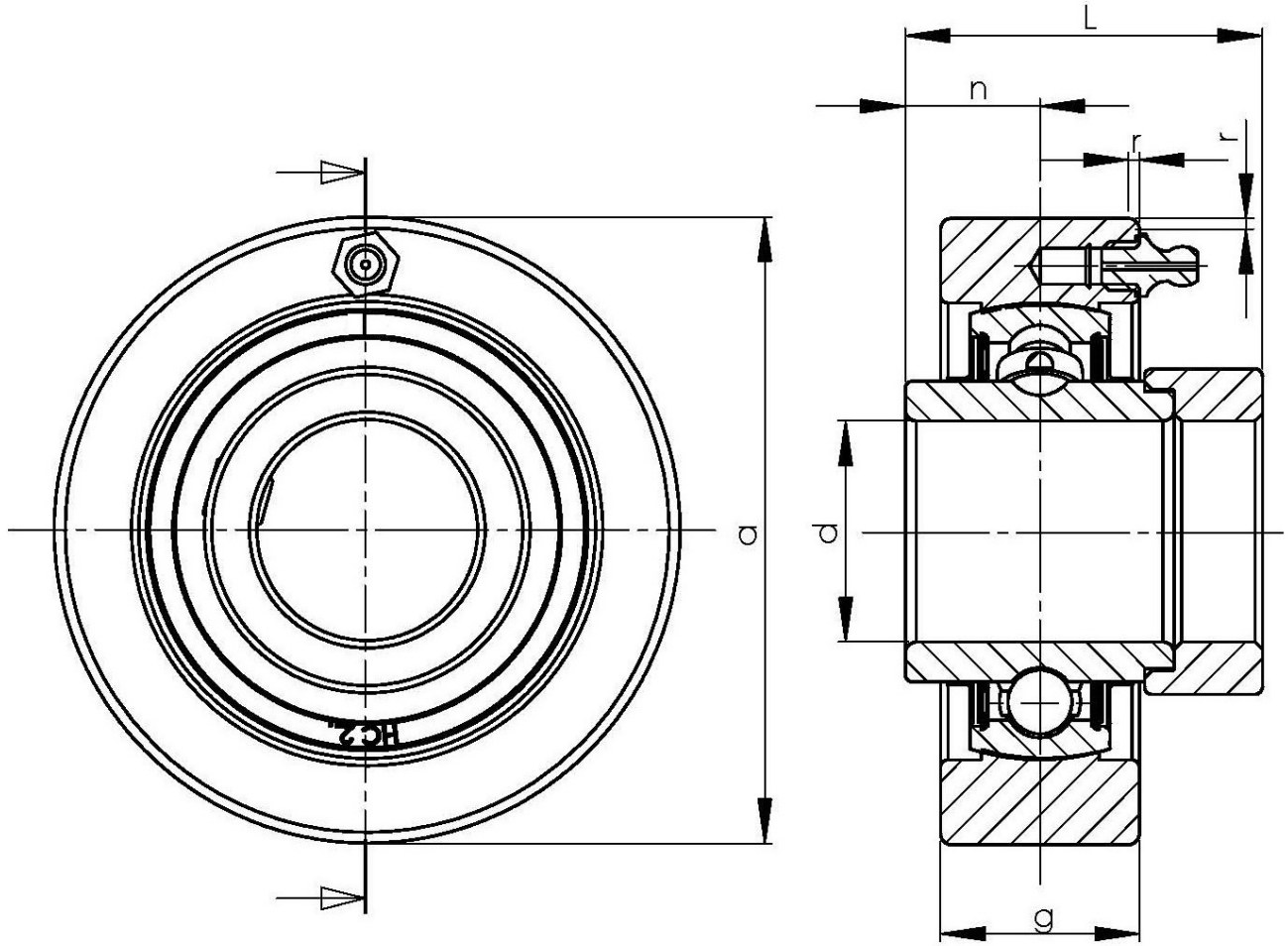

NBR Gehäuse- und Wälzlager GmbH · Geister Landweg 15 · D-48153 Münster
Phone + 49251 987 22 222 · info@nbr.eu · **www.nbr.eu**