UC 209 G2

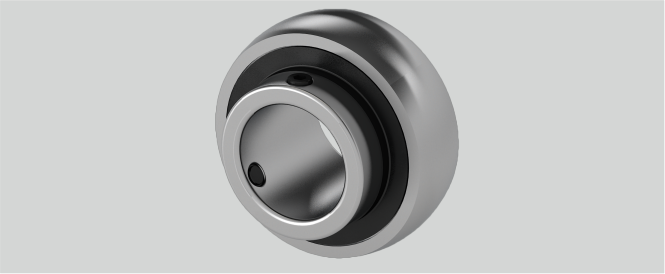

ds (mm)	M8 x 1
Be (mm)	22
G (mm)	8
D (mm)	85
d (mm)	45
n (mm)	19
Nachschmierung	Zwei Schmierlöcher im Außenring, für JIS und ISO
Tragzahlen in kN dyn.	31,6
Material Lagereinsatz	Wälzlagerstahl 100Cr6
Befestigung auf der Welle	Gewindestiftbefestigung
Tragzahlen in kN stat.	20,6
Anzugsmoment Madenschrauben Nm	11,5
Temperaturbereich	-25°C bis 120°C
r (mm)	2
m (mm)	30,2
Bi (mm)	49,2

Brand: FAG

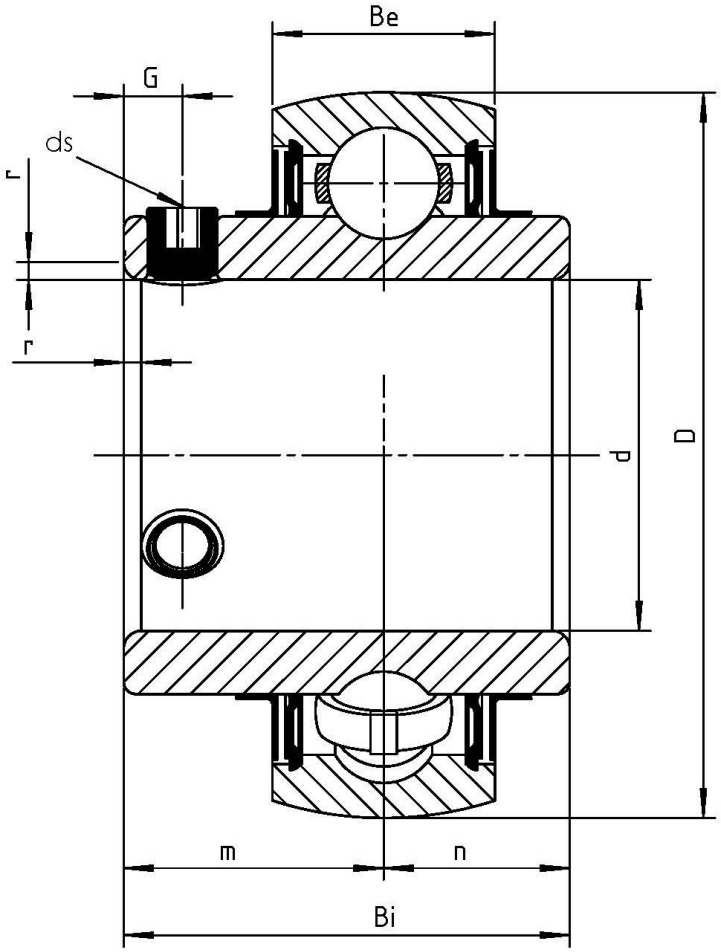

NBR Gehäuse- und Wälzlager GmbH · Geister Landweg 15 · D-48153 Münster
Phone + 49251 987 22 222 · info@nbr.eu · **www.nbr.eu**