HC 208 G2

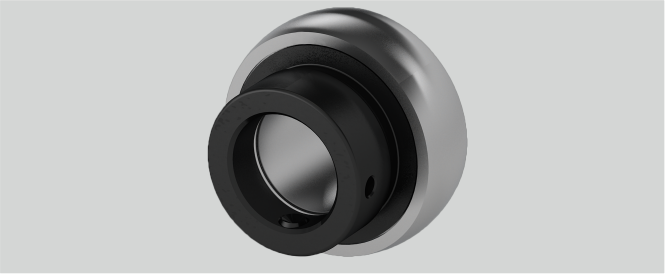

L (mm)	56,3
d (mm)	40
D (mm)	80
Befestigung auf der Welle	Exzenterringbefestigung
G (mm)	6,8
Be (mm)	21
W (mm)	60,3
Material Lagereinsatz	Wälzlagerstahl 100Cr6
Bi (mm)	42,8
ds (mm)	M8 x 1
Temperaturbereich	-25°C bis 120°C
n (mm)	21,4
T (mm)	18,3
Nachschmierung	Zwei Schmierlöcher im Außenring, für JIS und ISO
r (mm)	2,2
Tragzahlen in kN dyn.	29,5
Tragzahlen in kN stat.	18,1

Marke: EBS

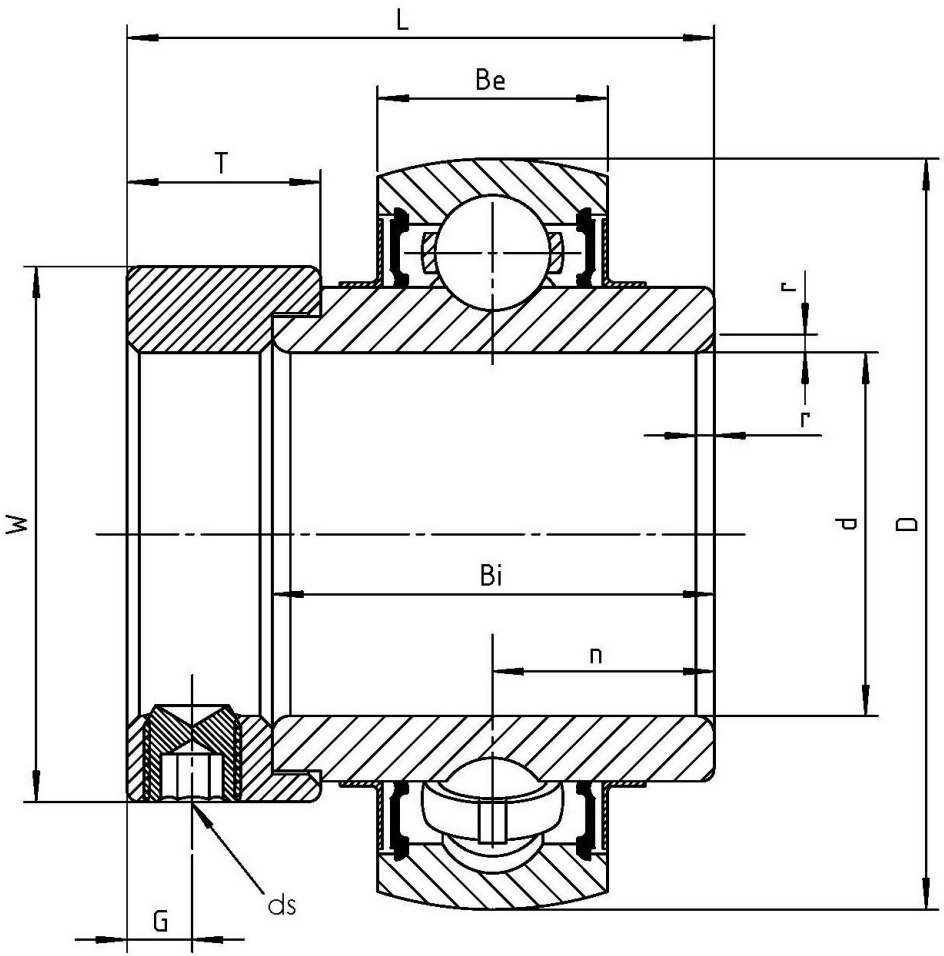

NBR Gehäuse- und Wälzlager GmbH · Geister Landweg 15 · D-48153 Münster
Telefon + 49251 987 22 222 · info@nbr.eu · **www.nbr.eu**