CS 206

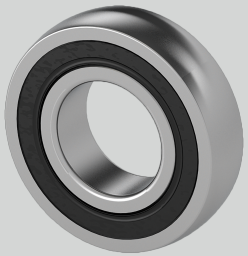

Material Lagereinsatz	Wälzlagerstahl 100Cr6
D (mm)	62
r (mm)	2
d (mm)	30
Nachschmierung	Lagereinsätze sind wartungsfrei geschmiert
Be (mm)	16
Tragzahlen in kN stat.	11,3
Temperaturbereich	-25°C bis 120°C
Tragzahlen in kN dyn.	19,5

Marke: EBS

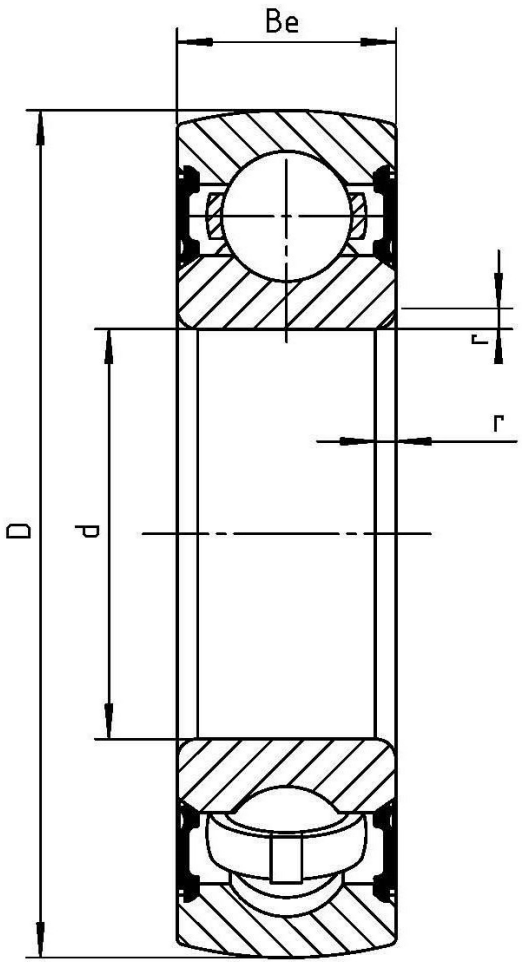

NBR Gehäuse- und Wälzlager GmbH · Geister Landweg 15 · D-48153 Münster
Telefon + 49251 987 22 222 · info@nbr.eu · **www.nbr.eu**