UKFL 211+H23

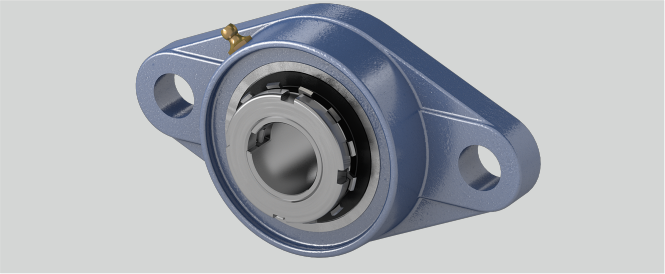

Tragzahlen in kN dyn.	43,5
b (mm)	130
Tragzahlen in kN stat.	29,2
Material Lagereinsatz	Wälzlagerstahl 100Cr6
g (mm)	18
s (mm)	19
Befestigungsschraube Gehäuse	M16
Befestigung auf der Welle	Spannhülsenbefestigung
d (mm)	50
e (mm)	184
Stahlblechschutzkappe	Geha?useeinheiten sind auf Anfrage mit Stahl- blec
l (mm)	43
L (mm)	59
i (mm)	25
Gehäusematerial	Grauguss
Temperaturbereich	-25°C bis 120°C
a (mm)	224

Brand: SONSTIGE (IMPORT)

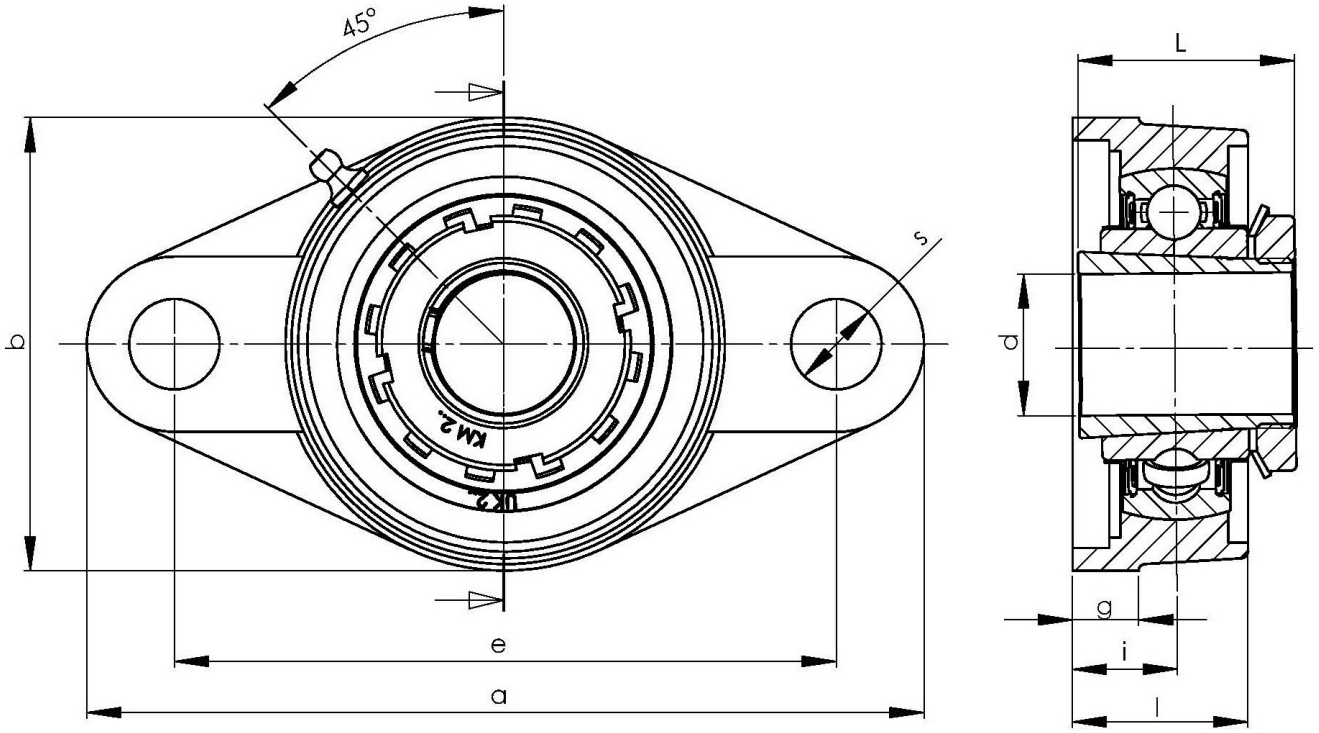

NBR Gehäuse- und Wälzlager GmbH · Geister Landweg 15 · D-48153 Münster
Phone + 49251 987 22 222 · info@nbr.eu · **www.nbr.eu**