UCPG 205

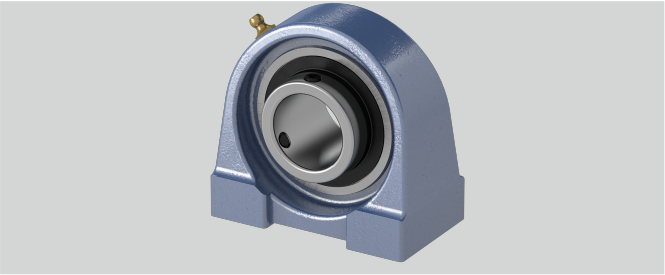

S (mm)	M10
Temperaturbereich	-25°C bis 120°C
w (mm)	70
Befestigung auf der Welle	Gewindestiftbefestigung
Bi (mm)	34,1
e (mm)	50
Stahlblechschutzkappe	Geha?useeinheiten sind auf Anfrage mit Stahl- blec
b (mm)	38
d (mm)	25
l (mm)	15
h (mm)	36,5
a (mm)	75
Tragzahlen in kN stat.	7,85
Gehäusematerial	Grauguss
Befestigungsschraube Gehäuse	M10
g (mm)	15
Tragzahlen in kN dyn.	14
Material Lagereinsatz	Wälzlagerstahl 100Cr6
n (mm)	14,3

Marke: SNR

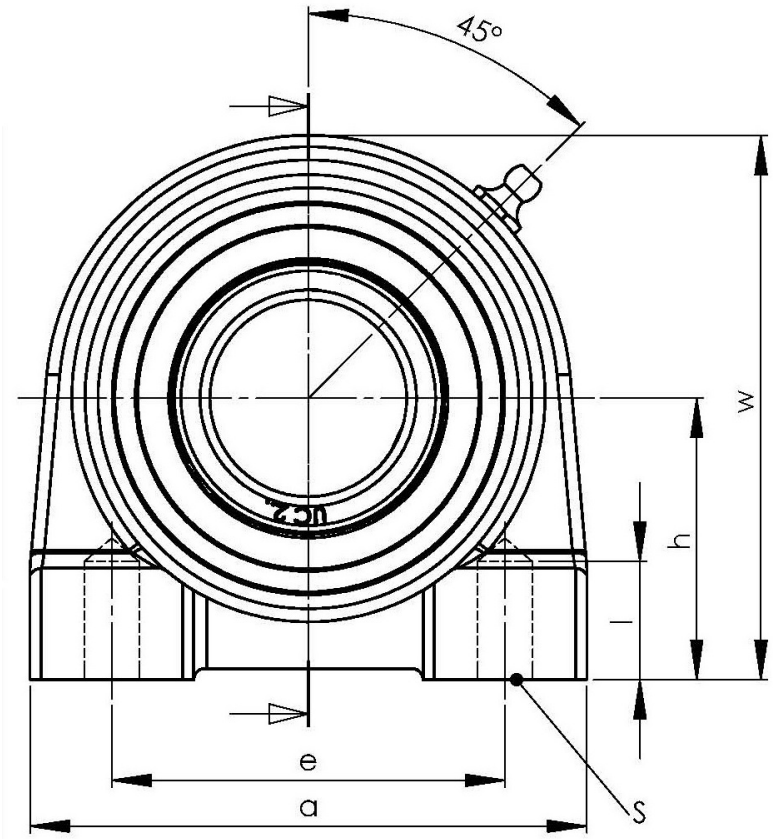

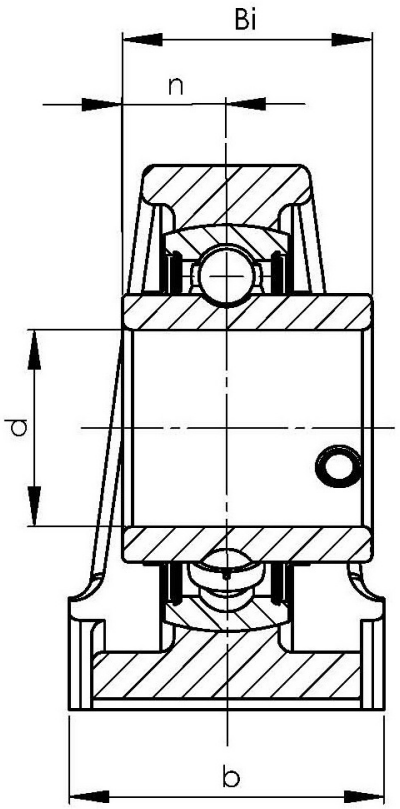

NBR Gehäuse- und Wälzlager GmbH · Geister Landweg 15 · D-48153 Münster
Telefon + 49251 987 22 222 · info@nbr.eu · **www.nbr.eu**