UKPW 210+H23.

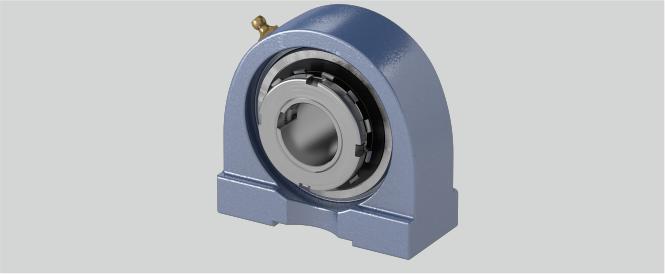

S (mm)	M16
b (mm)	54
Material Lagereinsatz	Wälzlagerstahl 100Cr6
Tragzahlen in kN stat.	23,2
Befestigung auf der Welle	Spannhülsenbefestigung
w (mm)	115
Temperaturbereich	-25°C bis 120°C
Gehäusematerial	Grauguss
d (mm)	45
Tragzahlen in kN dyn.	35
h (mm)	57,2
a (mm)	135
e (mm)	101,6
l (mm)	22
L (mm)	55
Befestigungsschraube Gehäuse	M 16
Stahlblechschutzkappe	auf Anfrage

Marke: NEUTRAL

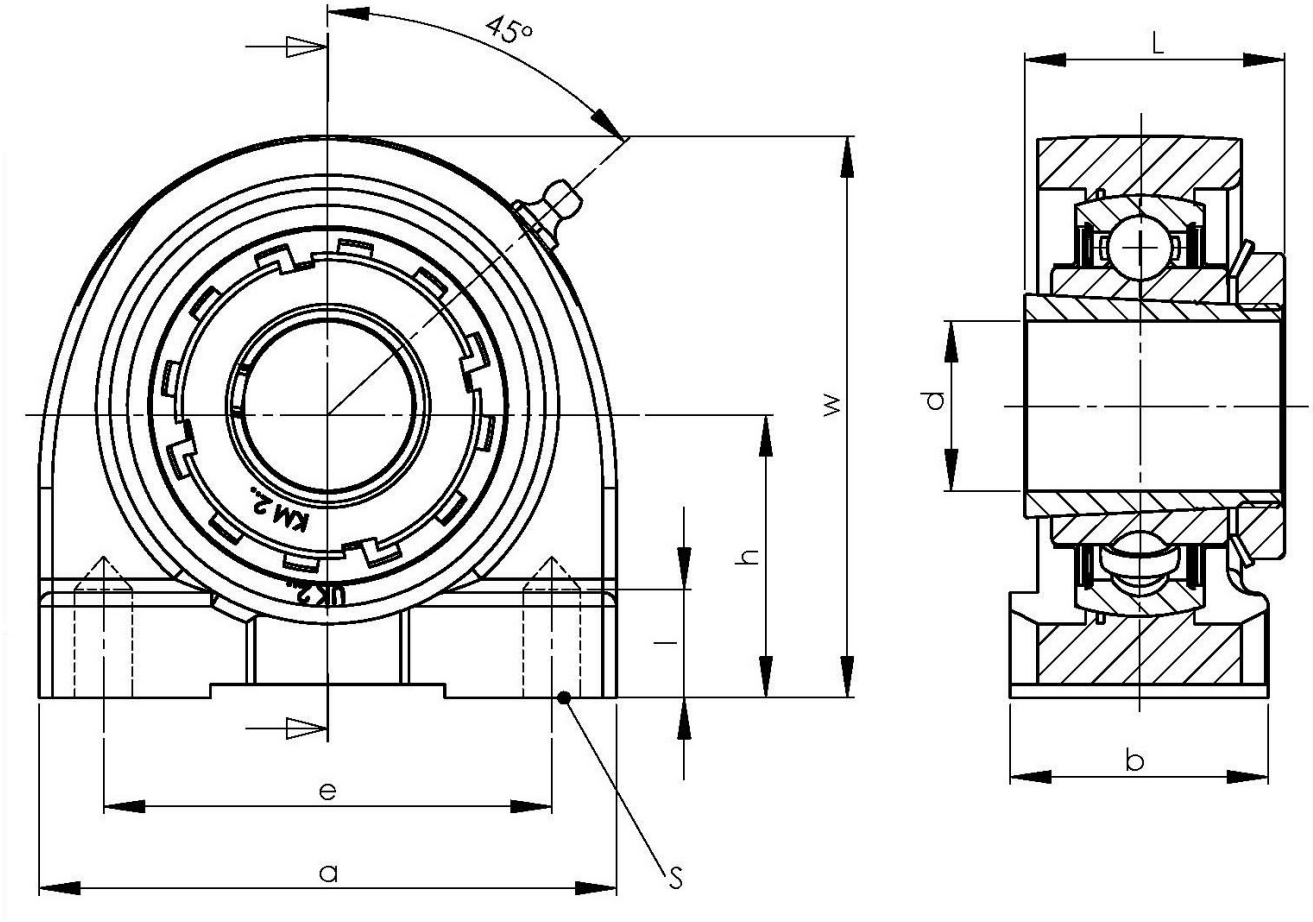

NBR Gehäuse- und Wälzlager GmbH · Geister Landweg 15 · D-48153 Münster
Telefon + 49251 987 22 222 · info@nbr.eu · **www.nbr.eu**