CS 207

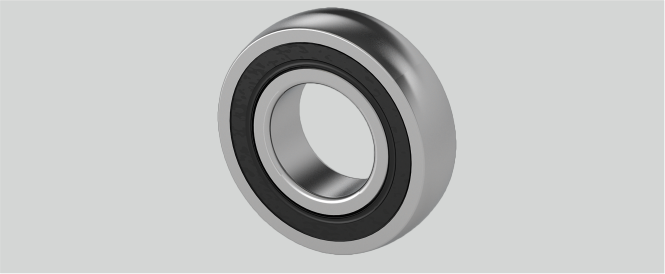

Be (mm)	17
Temperaturbereich	-25°C bis 120°C
Nachschmierung	Lagereinsätze sind wartungsfrei geschmiert
Tragzahlen in kN stat.	15,3
d (mm)	35
r (mm)	2
Tragzahlen in kN dyn.	25,7
D (mm)	72
Material Lagereinsatz	Wälzlagerstahl 100Cr6

Marke: EBS

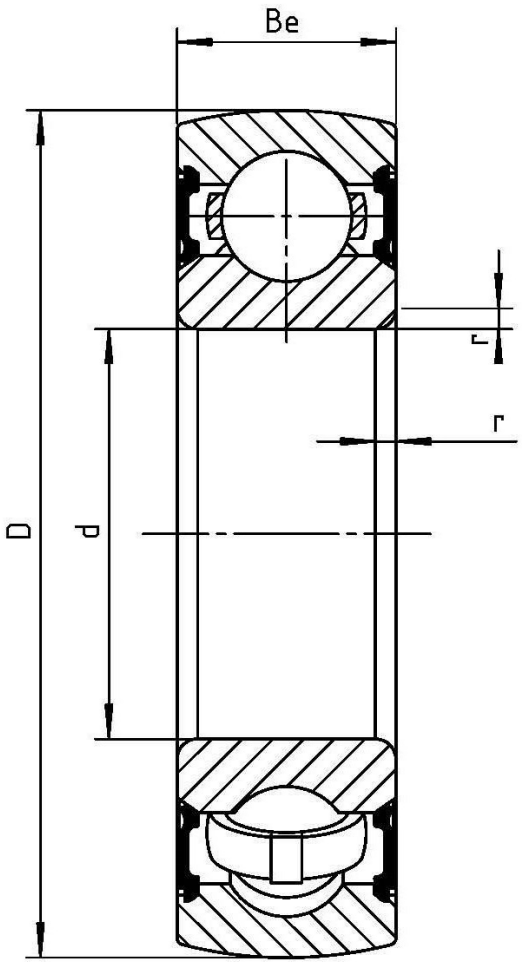

NBR Gehäuse- und Wälzlager GmbH · Geister Landweg 15 · D-48153 Münster
Telefon + 49251 987 22 222 · info@nbr.eu · **www.nbr.eu**