CS 206

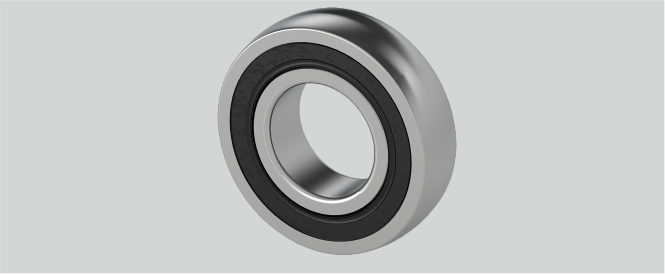

Marke: INA

Be (mm)	16
Nachschmierung	Lagereinsätze sind wartungsfrei geschmiert
Tragzahlen in kN stat.	11,3
Material Lagereinsatz	Wälzlagerstahl 100Cr6
d (mm)	30
Temperaturbereich	-25°C bis 120°C
r (mm)	2
D (mm)	62
Tragzahlen in kN dyn.	19,5

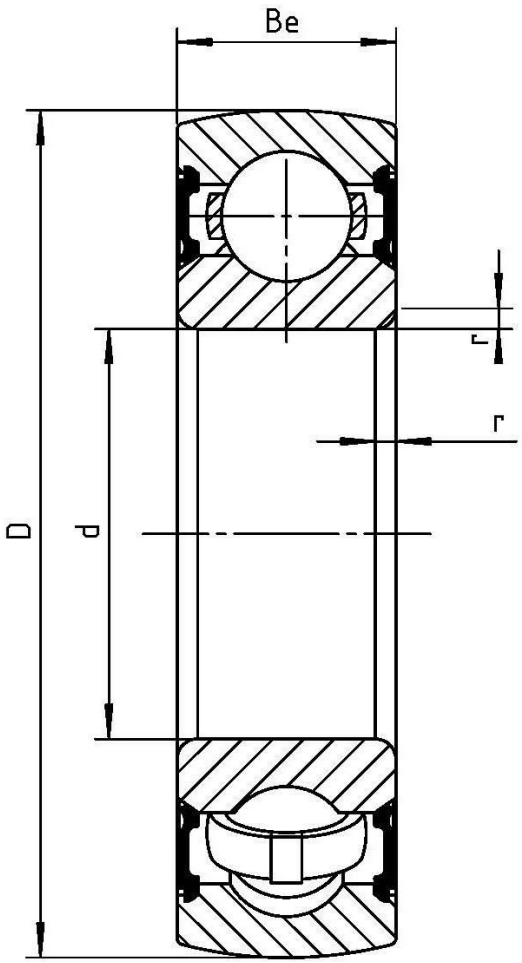

NBR Gehäuse- und Wälzlager GmbH · Geister Landweg 15 · D-48153 Münster
Telefon + 49251 987 22 222 · info@nbr.eu · **www.nbr.eu**