21319 E

Material	Wälzlagerstahl 100Cr6
B (mm)	45
Temperaturbereich	-25°C bis 120°C
D (mm)	200
d (mm)	95

Brand: FAG

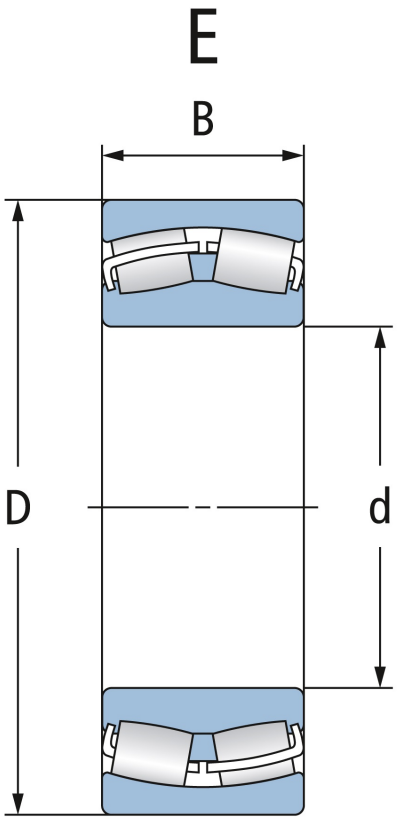

Zylindrische Bohrung

Cylindrical bore

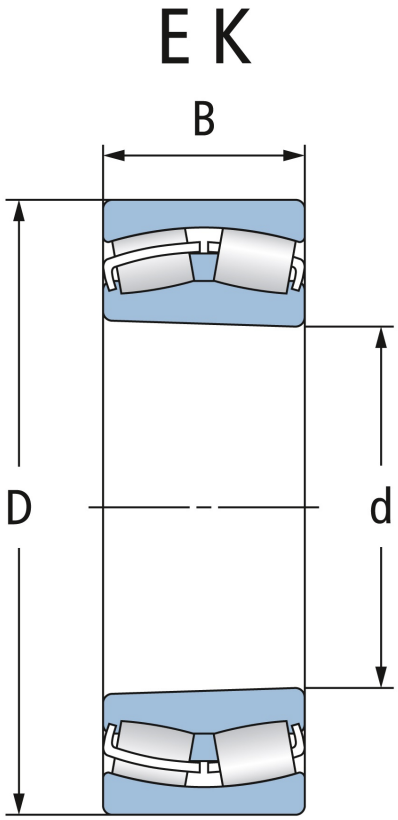

Kegelige Bohrung

Tapered bore

NBR Gehäuse- und Wälzlager GmbH · Geister Landweg 15 · D-48153 Münster
Phone + 49251 987 22 222 · info@nbr.eu · **www.nbr.eu**