UKT 213+H23.

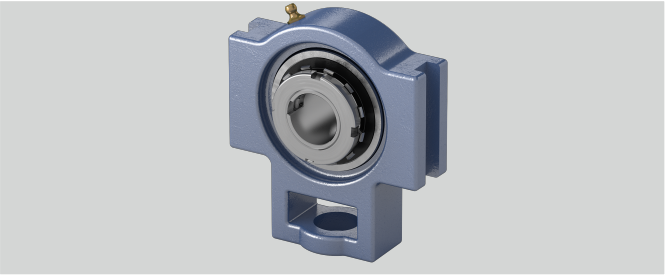

Temperaturbereich	-25°C bis 120°C
b (mm)	121
l (mm)	44
Gehäusematerial	Grauguss
e (mm)	151
Tragzahlen in kN dyn.	57,5
Material Lagereinsatz	Wälzlagerstahl 100Cr6
s (mm)	41
Befestigung auf der Welle	Spannhülsenbefestigung
d (mm)	60
L (mm)	65
a (mm)	167
g (mm)	21
h (mm)	137
q (mm)	70
Tragzahlen in kN stat.	40
w (mm)	224
Stahlblechschutzkappe	Geha?useeinheiten sind auf Anfrage mit Stahl- blec
o (mm)	32

Marke: NEUTRAL

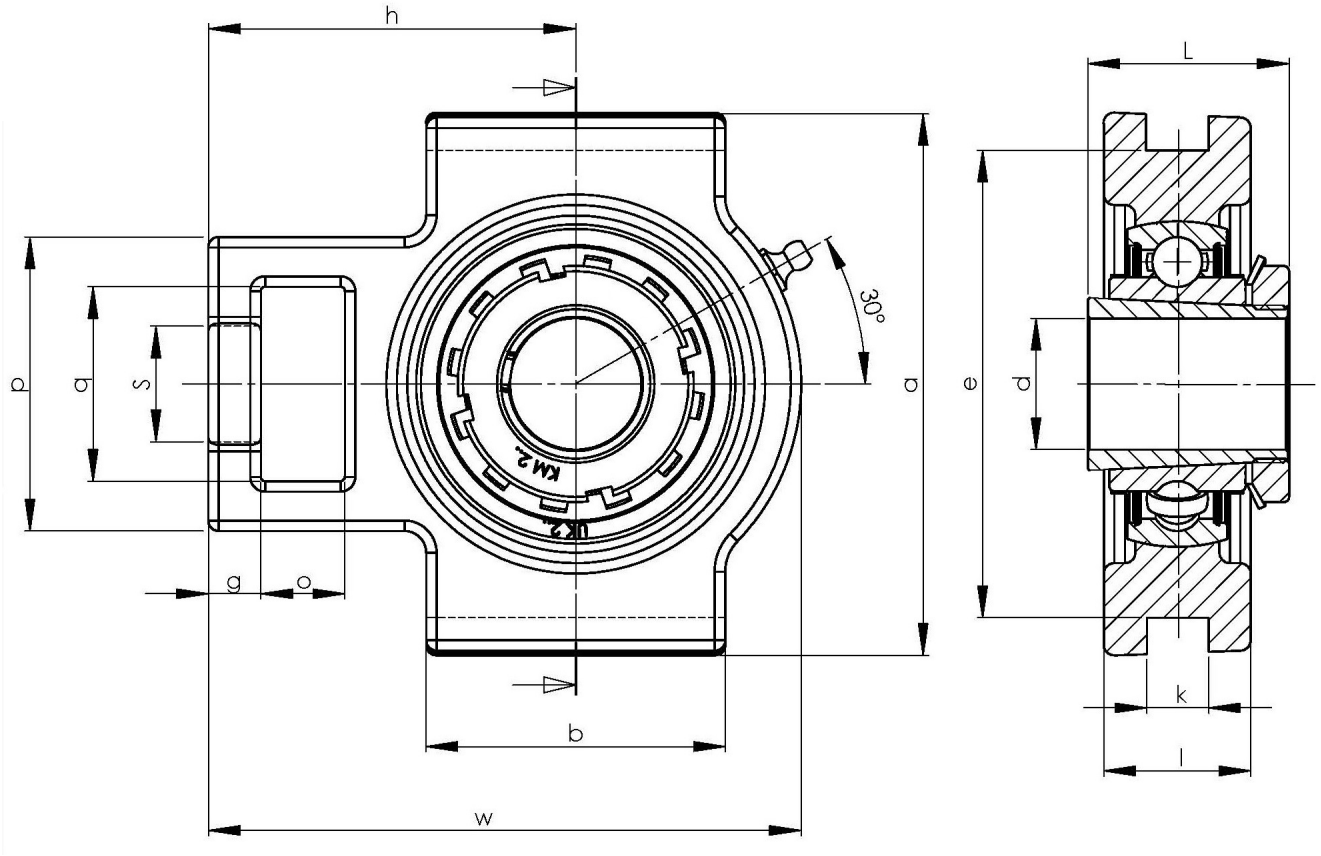

NBR Gehäuse- und Wälzlager GmbH · Geister Landweg 15 · D-48153 Münster
Telefon + 49251 987 22 222 · info@nbr.eu · **www.nbr.eu**