H 305

B2 (mm)	8
G (mm)	M25x1,5
d1 (mm)	20
Anzugsdrehmoment (Nm)	20
Mutter	KM5
B1 (mm)	29
d2 (mm)	38
d (mm)	25
Sicherungsblech	MB5

Marke: SONSTIGE (IMPORT)

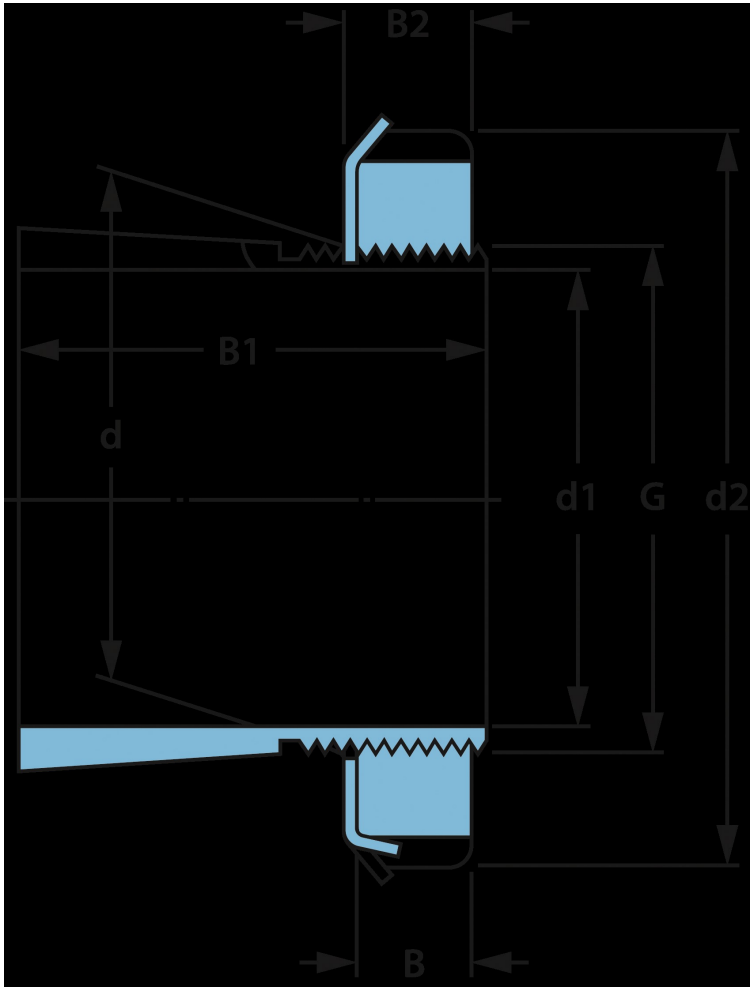

NBR Gehäuse- und Wälzlager GmbH · Geister Landweg 15 · D-48153 Münster
Telefon + 49251 987 22 222 · info@nbr.eu · **www.nbr.eu**