UKT 212+H23.

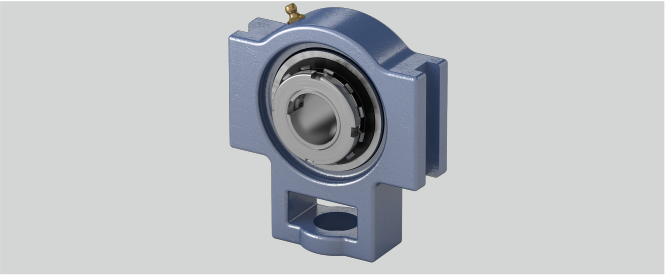

Tragzahlen in kN dyn.	47,7
e (mm)	130
b (mm)	102
d (mm)	55
Befestigung auf der Welle	Spannhülsenbefestigung
L (mm)	62
Gehäusematerial	Grauguss
l (mm)	42
g (mm)	19
w (mm)	194
Temperaturbereich	-25°C bis 120°C
h (mm)	119
Material Lagereinsatz	Wälzlagerstahl 100Cr6
q (mm)	64
Stahlblechschutzkappe	Geha?useeinheiten sind auf Anfrage mit Stahl- blec
a (mm)	146
Tragzahlen in kN stat.	32,9
o (mm)	32
s (mm)	35

Brand: ASAHI

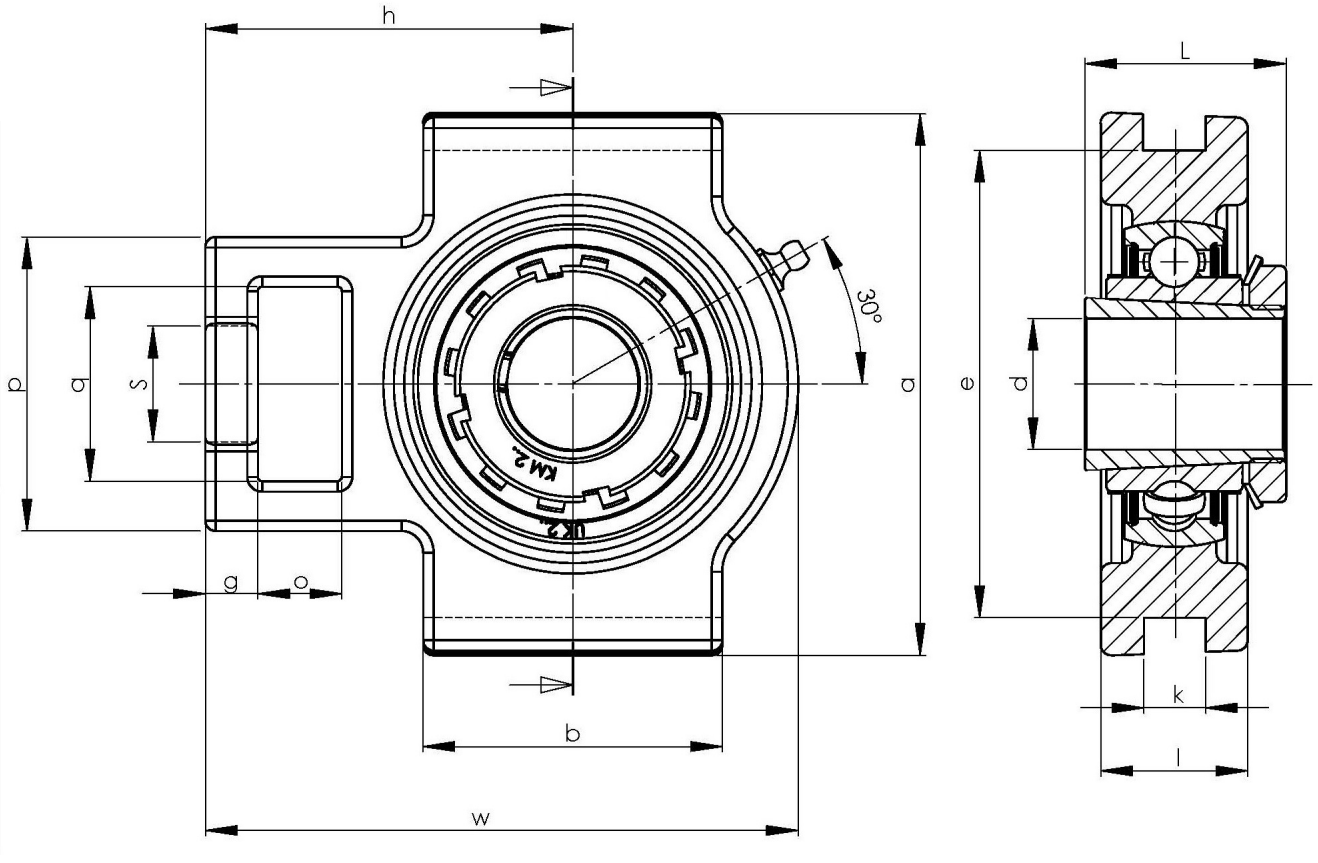

NBR Gehäuse- und Wälzlager GmbH · Geister Landweg 15 · D-48153 Münster
Phone + 49251 987 22 222 · info@nbr.eu · **www.nbr.eu**