NK 40/30

D (mm)	50
Temperaturbereich	-25°C bis 120°C
Fw (mm)	40
C (mm)	30

Marke: SONSTIGE (IMPORT)

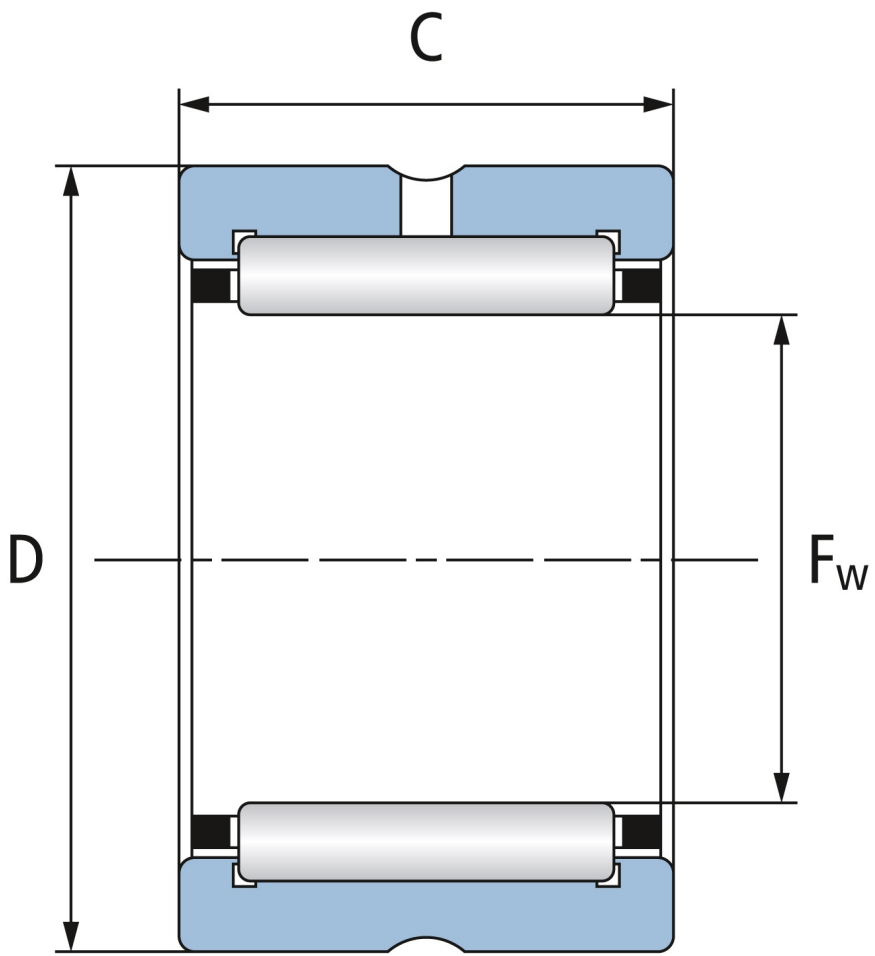

NBR Gehäuse- und Wälzlager GmbH · Geister Landweg 15 · D-48153 Münster
Telefon + 49251 987 22 222 · info@nbr.eu · **www.nbr.eu**