UKT 213+H23.

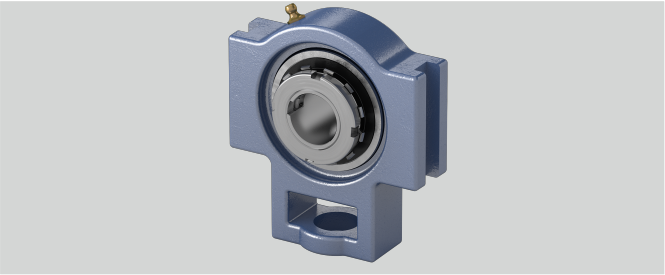

Tragzahlen in kN dyn.	57,5
Gehäusematerial	Grauguss
w (mm)	224
g (mm)	21
o (mm)	32
b (mm)	121
L (mm)	65
Material Lagereinsatz	Wälzlagerstahl 100Cr6
a (mm)	167
l (mm)	44
e (mm)	151
q (mm)	70
d (mm)	60
h (mm)	137
Stahlblechschutzkappe	Geha?useeinheiten sind auf Anfrage mit Stahl- blec
Befestigung auf der Welle	Spannhülsenbefestigung
Tragzahlen in kN stat.	40
Temperaturbereich	-25°C bis 120°C
s (mm)	41

Marke: EBS

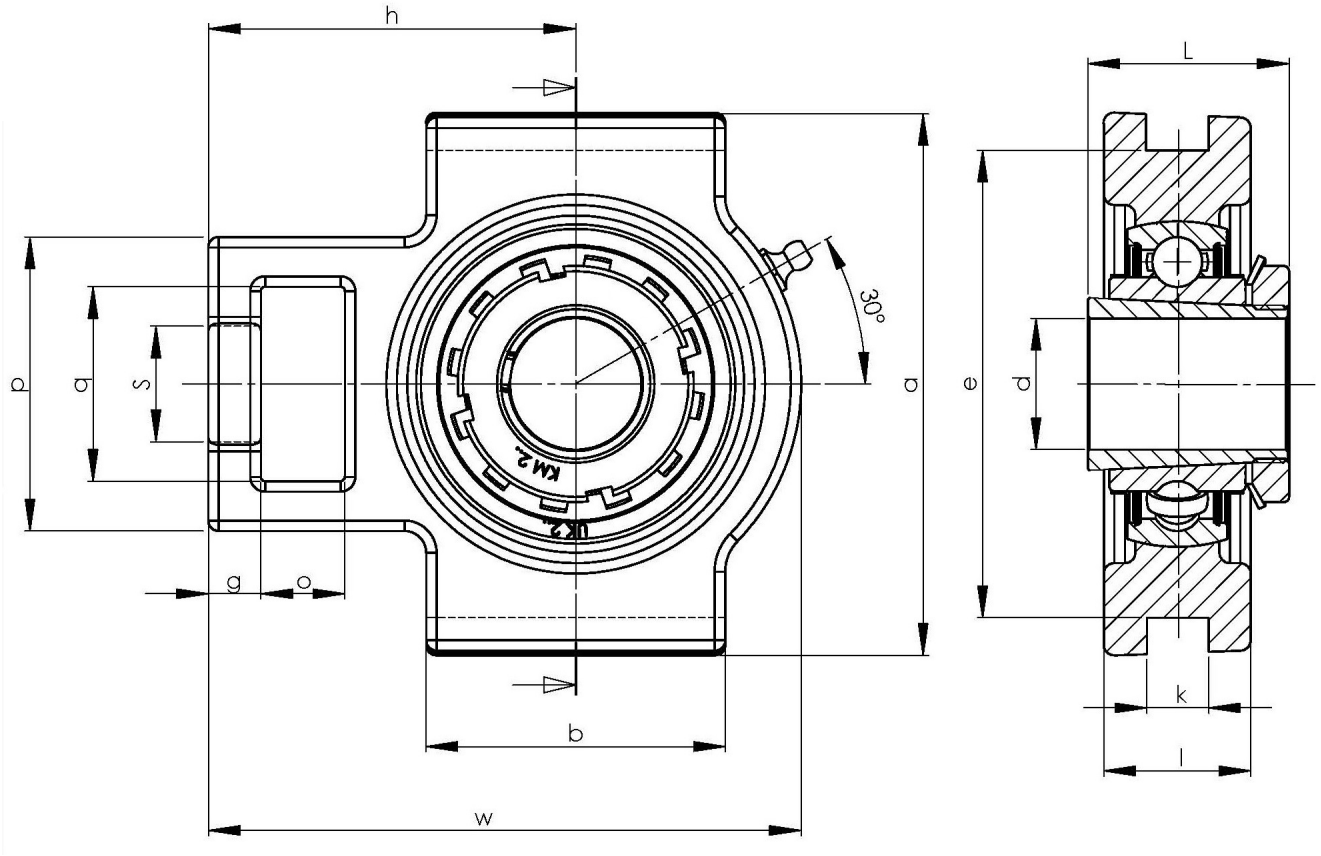

NBR Gehäuse- und Wälzlager GmbH · Geister Landweg 15 · D-48153 Münster
Telefon + 49251 987 22 222 · info@nbr.eu · **www.nbr.eu**