22222 E

Material	Wälzlagerstahl 100Cr6
B (mm)	53
d (mm)	110
D (mm)	200
Temperaturbereich	-25°C bis 120°C

Marke: FAG

E

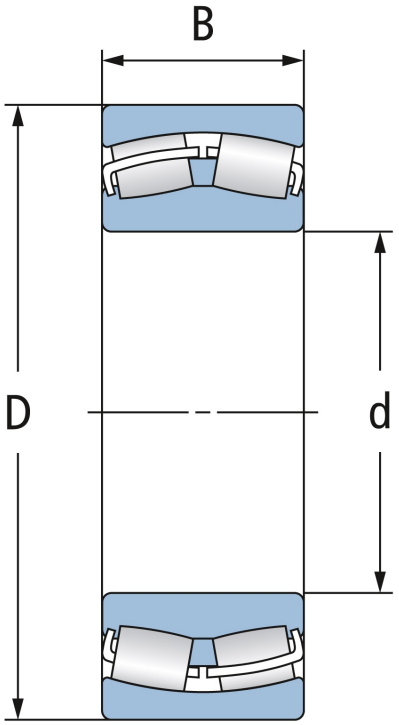

Zylindrische Bohrung

Cylindrical bore

E K

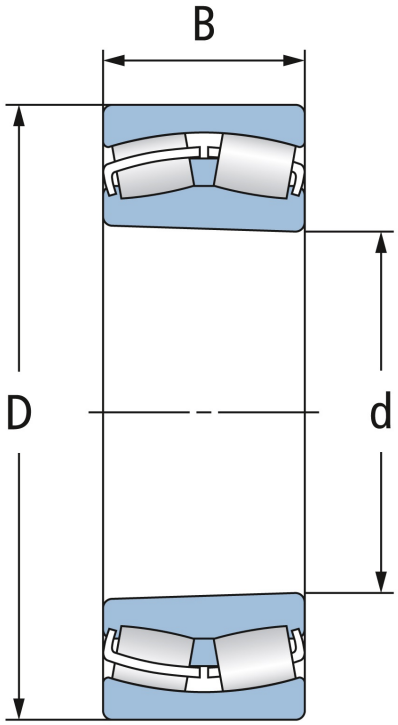

Kegelige Bohrung

Tapered bore

NBR Gehäuse- und Wälzlager GmbH · Geister Landweg 15 · D-48153 Münster
Telefon + 49251 987 22 222 · info@nbr.eu · **www.nbr.eu**