Technische Daten

22209 E

d (mm)	45
D (mm)	85
Temperaturbereich	-25°C bis 120°C
B (mm)	23
Material	Wälzlagerstahl 100Cr6

Marke: EBS

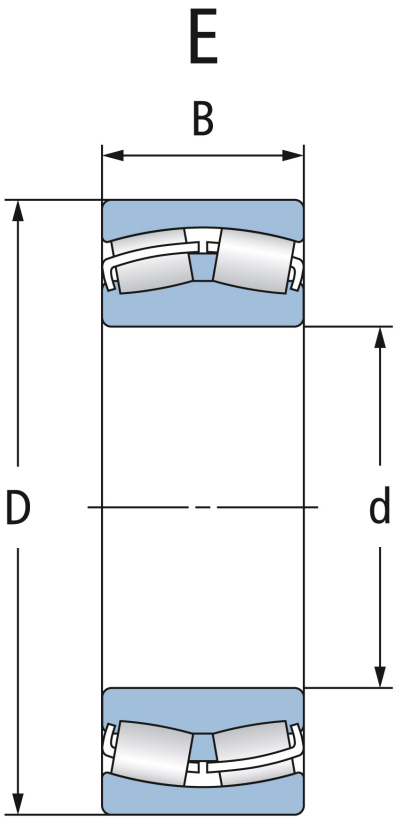

Zylindrische Bohrung

Cylindrical bore

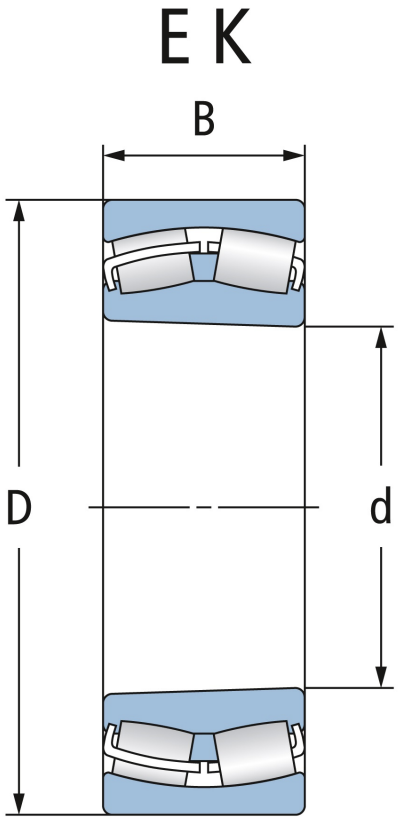

Kegelige Bohrung

Tapered bore

NBR Gehäuse- und Wälzlager GmbH · Geister Landweg 15 · D-48153 Münster
Telefon + 49251 987 22 222 · info@nbr.eu · **www.nbr.eu**