NK 60/35

D (mm)	72
Fw (mm)	60
Temperaturbereich	-25°C bis 120°C
C (mm)	35

Marke: INA

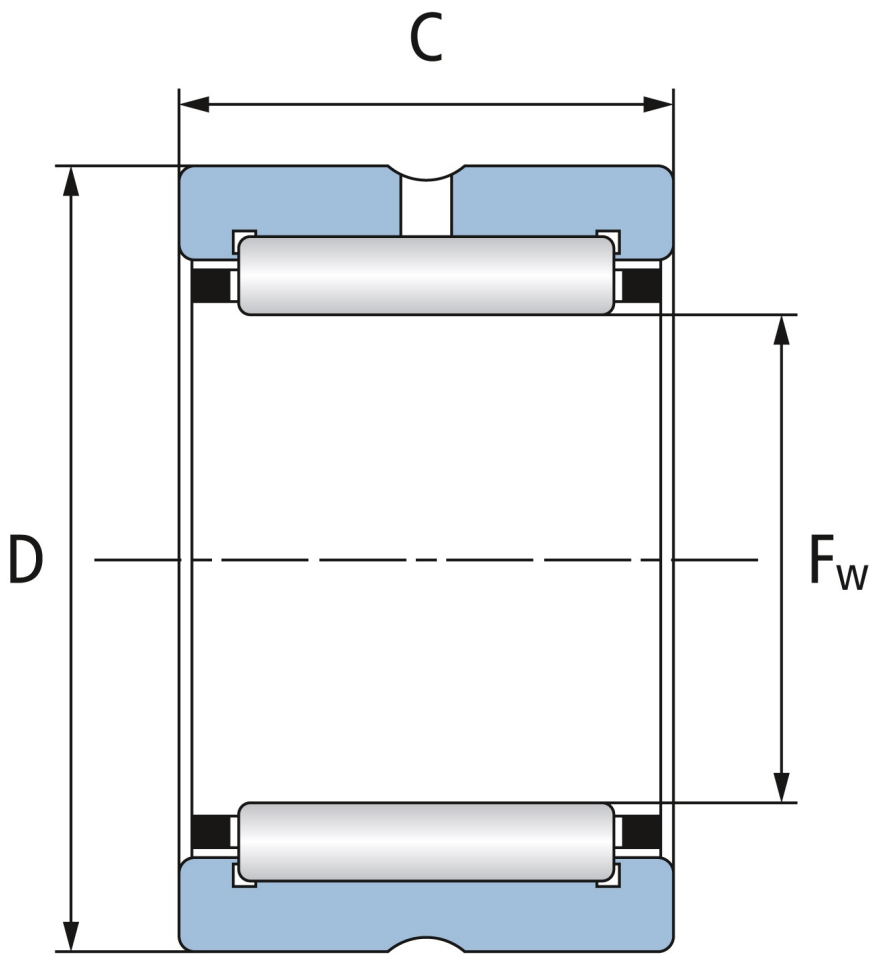

NBR Gehäuse- und Wälzlager GmbH · Geister Landweg 15 · D-48153 Münster
Telefon + 49251 987 22 222 · info@nbr.eu · **www.nbr.eu**