HC 205 G2

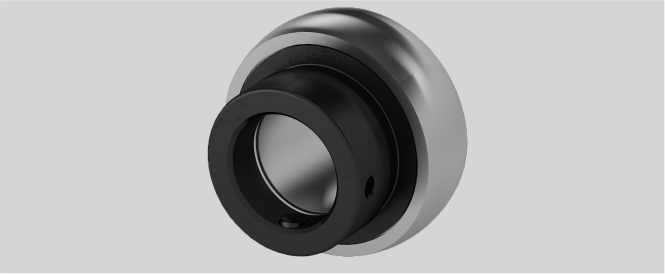

Bi (mm)	34,9
Be (mm)	17
d (mm)	25
G (mm)	4,8
D (mm)	52
L (mm)	44,4
ds (mm)	M6 x 1
n (mm)	17,5
W (mm)	38,1
T (mm)	13,5
Tragzahlen in kN dyn.	14
Temperaturbereich	-25°C bis 120°C
r (mm)	1,2
Befestigung auf der Welle	Exzenterringbefestigung
Material Lagereinsatz	Wälzlagerstahl 100Cr6
Tragzahlen in kN stat.	7,85
Nachschmierung	Zwei Schmierlöcher im Außenring, für JIS und ISO

Brand: EBS

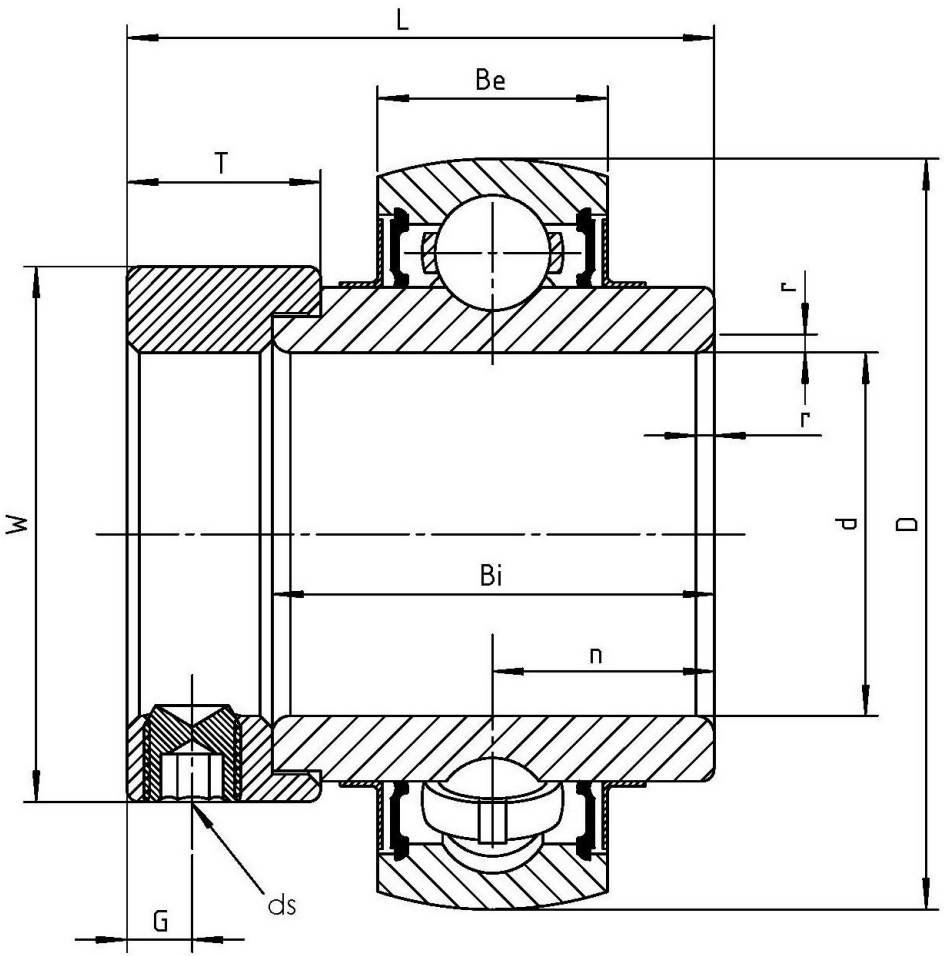

NBR Gehäuse- und Wälzlager GmbH · Geister Landweg 15 · D-48153 Münster
Phone + 49251 987 22 222 · info@nbr.eu · **www.nbr.eu**