22213 E

D (mm)	120
d (mm)	65
Temperaturbereich	-25°C bis 120°C
Material	Wälzlagerstahl 100Cr6
B (mm)	31

Brand: SONSTIGE (IMPORT)

E

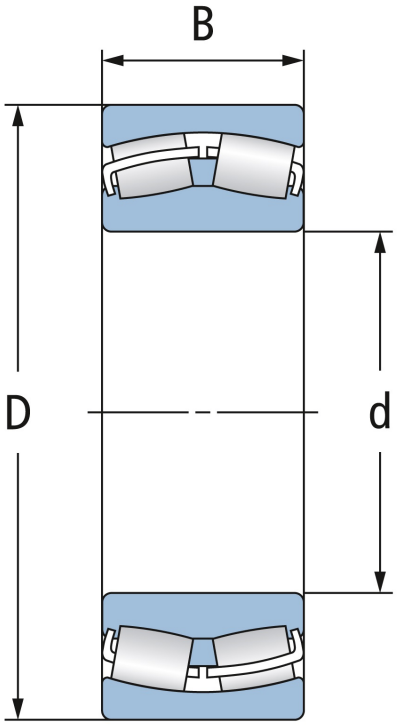

Zylindrische Bohrung

Cylindrical bore

E K

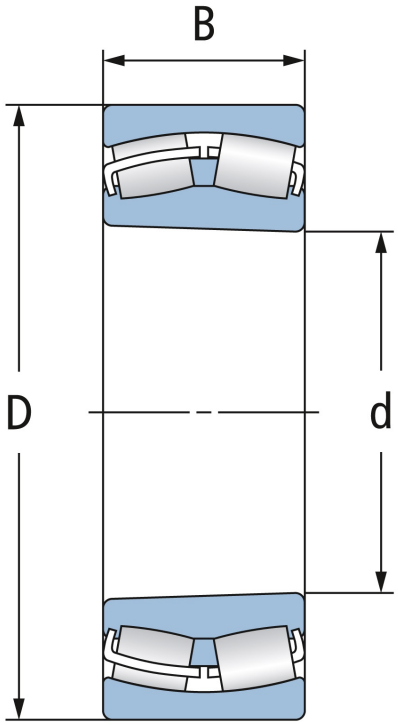

Kegelige Bohrung

Tapered bore

NBR Gehäuse- und Wälzlager GmbH · Geister Landweg 15 · D-48153 Münster
Phone + 49251 987 22 222 · info@nbr.eu · **www.nbr.eu**