UCPG 204.

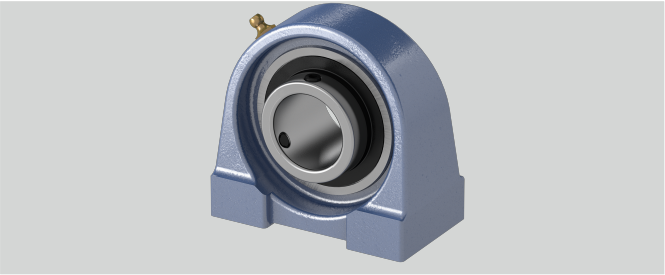

w (mm)	64
Temperaturbereich	-25°C bis 120°C
n (mm)	12,7
Tragzahlen in kN dyn.	12,8
l (mm)	14
Tragzahlen in kN stat.	6,65
Gehäusematerial	Grauguss
g (mm)	14
S (mm)	M8
Befestigung auf der Welle	Gewindestiftbefestigung
h (mm)	33,3
d (mm)	20
a (mm)	70
Bi (mm)	31
e (mm)	49
Befestigungsschraube Gehäuse	M8
Stahlblechschutzkappe	Geha?useeinheiten sind auf Anfrage mit Stahl- blec
Material Lagereinsatz	Wälzlagerstahl 100Cr6
b (mm)	38

Marke: SONSTIGE JAPAN

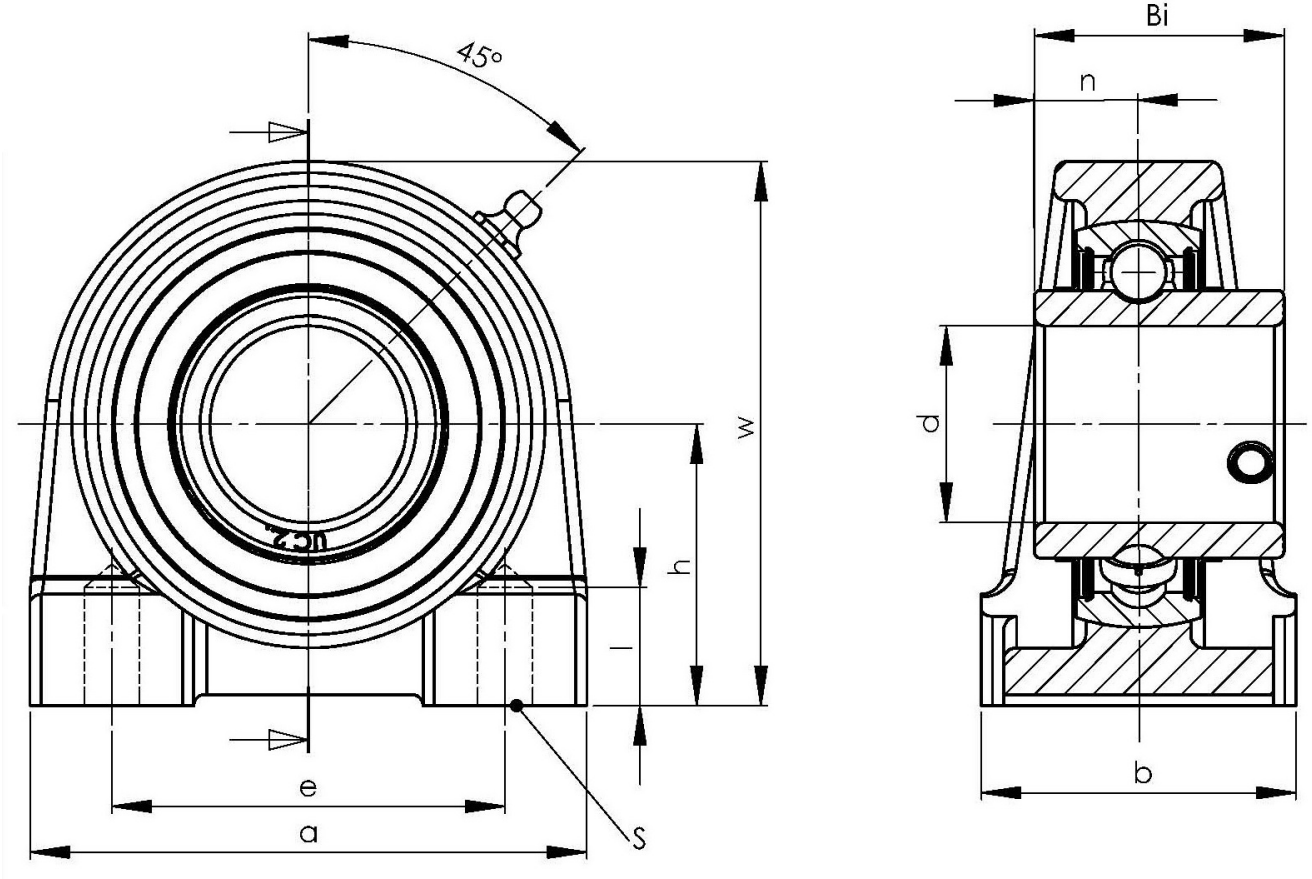

NBR Gehäuse- und Wälzlager GmbH · Geister Landweg 15 · D-48153 Münster
Telefon + 49251 987 22 222 · info@nbr.eu · **www.nbr.eu**