HCC 210.

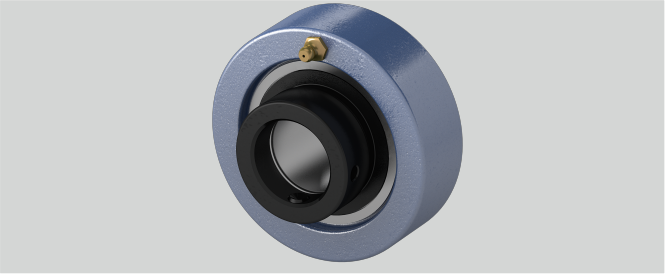

n (mm)	24,6
Befestigung auf der Welle	Exzenterringbefestigung
Gehäusematerial	Grauguss
d (mm)	50
Tragzahlen in kN dyn.	35
L (mm)	62,7
Tragzahlen in kN stat.	23,2
Temperaturbereich	-25°C bis 120°C
a (mm)	120
Material Lagereinsatz	Wälzlagerstahl 100Cr6
g (mm)	33
r (mm)	2,5

Brand: NEUTRAL

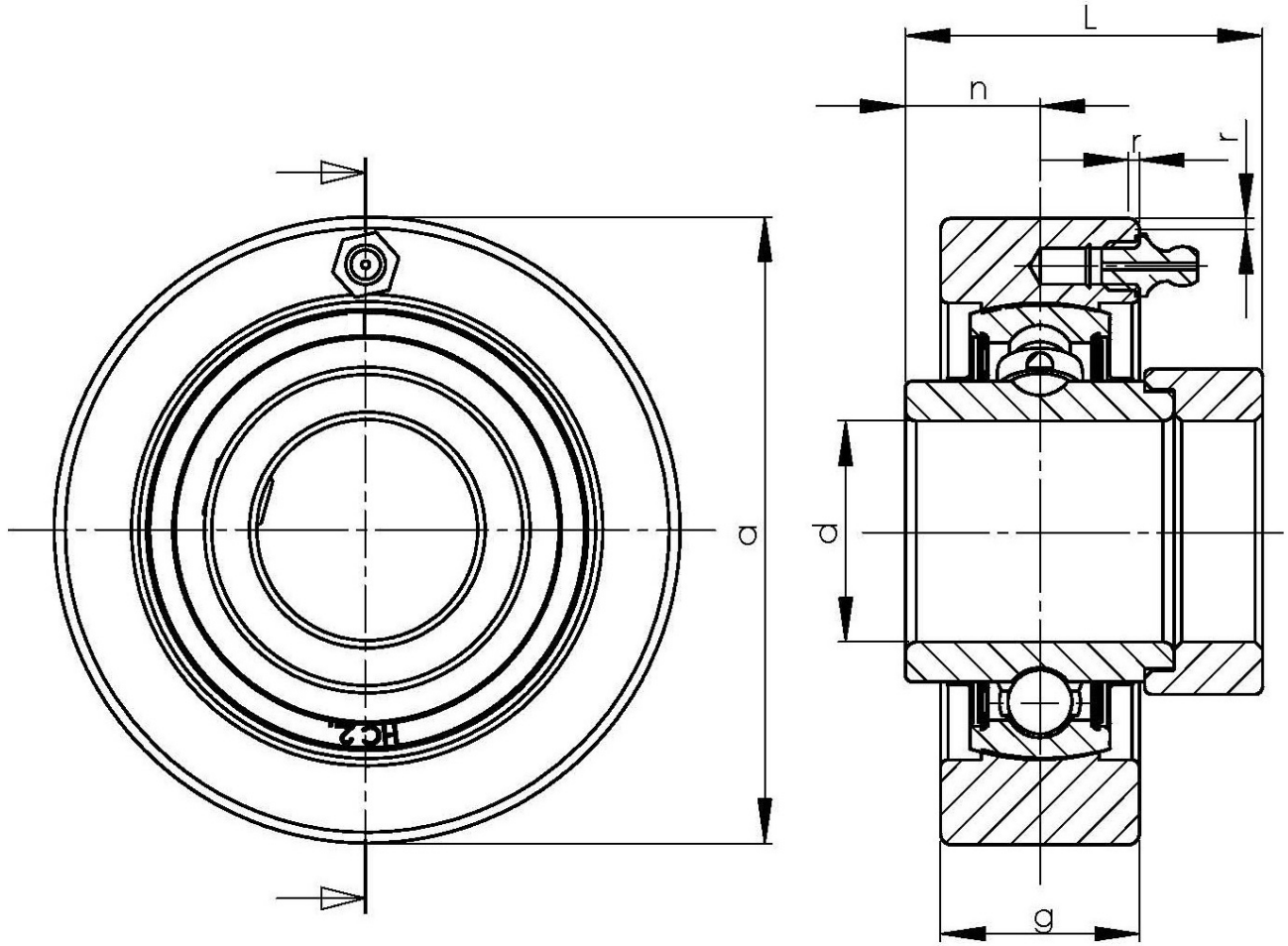

NBR Gehäuse- und Wälzlager GmbH · Geister Landweg 15 · D-48153 Münster
Phone + 49251 987 22 222 · info@nbr.eu · **www.nbr.eu**