UKP 212+H23.

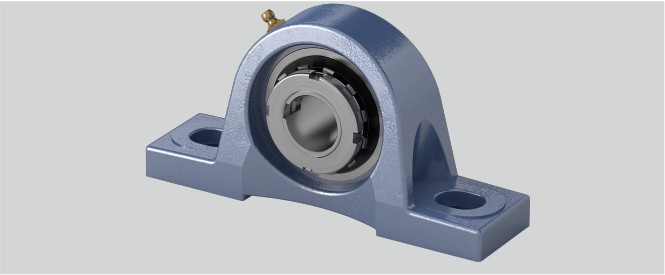

Tragzahlen in kN dyn.	47,7
S2 (mm)	23
h (mm)	69,8
Tragzahlen in kN stat.	32,9
Gehäusematerial	Grauguss
Befestigungsschraube Gehäuse	M 16
w (mm)	138
a (mm)	241
d (mm)	55
g (mm)	25
e (mm)	184
Material Lagereinsatz	Wälzlagerstahl 100Cr6
b (mm)	70
S1 (mm)	20
Temperaturbereich	-25°C bis 120°C
L (mm)	62
Befestigung auf der Welle	Spannhülsenbefestigung
Stahlblechschutzkappe	Geha?useeinheiten sind auf Anfrage mit Stahl- blec

Marke: NEUTRAL

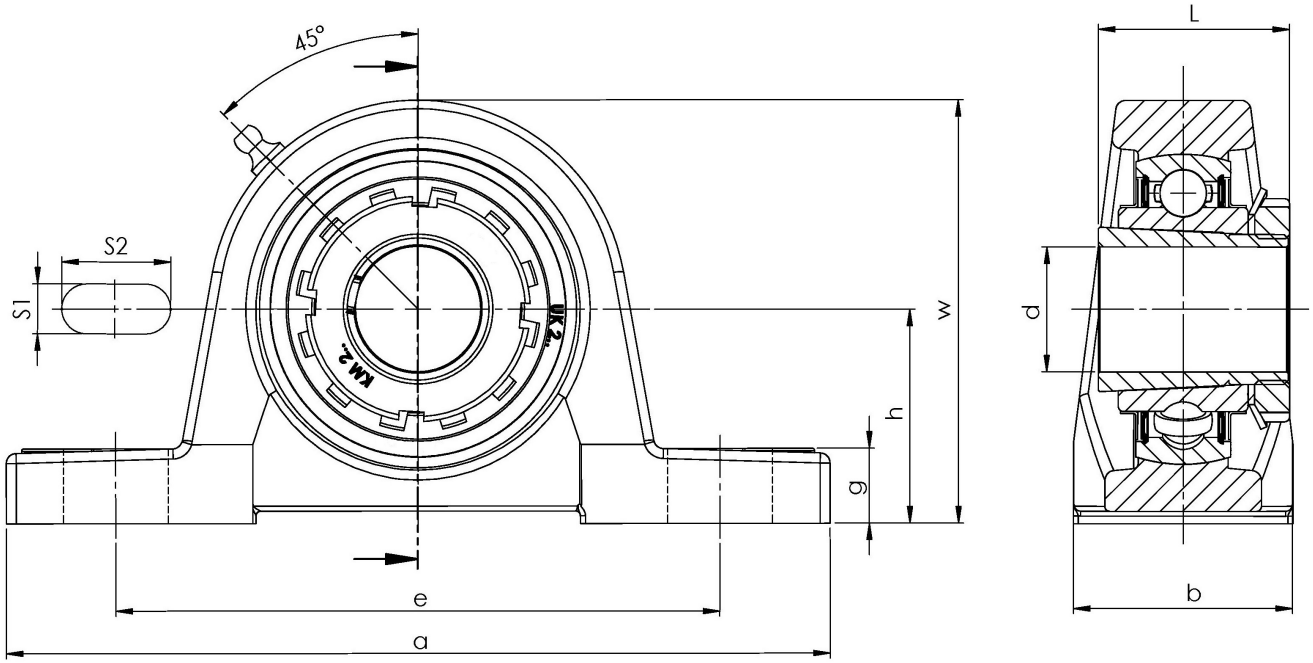

NBR Gehäuse- und Wälzlager GmbH · Geister Landweg 15 · D-48153 Münster
Telefon + 49251 987 22 222 · info@nbr.eu · **www.nbr.eu**