CS 204

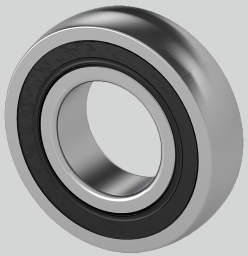

Nachschmierung	Lagereinsätze sind wartungsfrei geschmiert
Material Lagereinsatz	Wälzlagerstahl 100Cr6
r (mm)	1,5
d (mm)	20
Be (mm)	14
Temperaturbereich	-25°C bis 120°C
Tragzahlen in kN stat.	6,65
Tragzahlen in kN dyn.	12,8
D (mm)	47

Marke: NTN

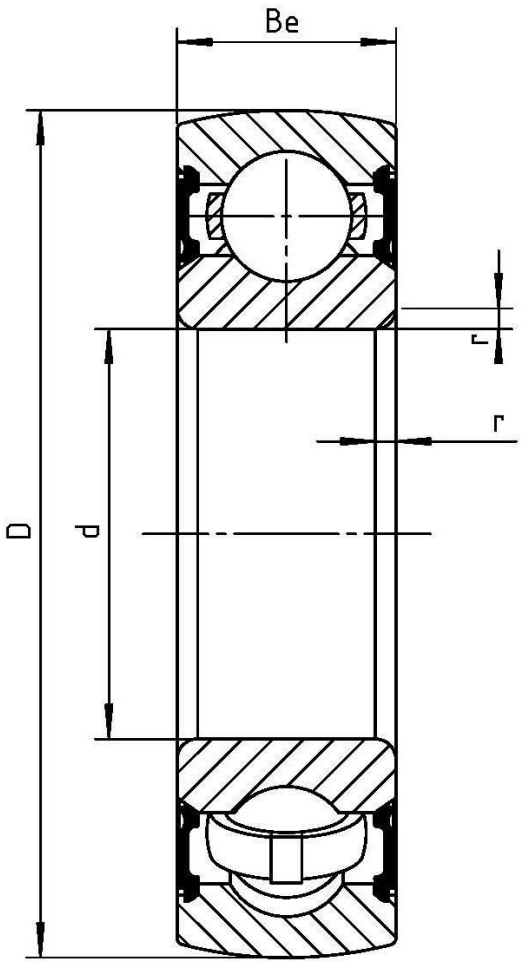

NBR Gehäuse- und Wälzlager GmbH · Geister Landweg 15 · D-48153 Münster
Telefon + 49251 987 22 222 · info@nbr.eu · **www.nbr.eu**