UKPW 210+H23.

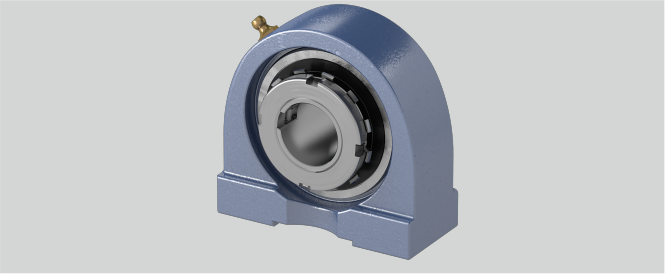

h (mm)	57,2
Befestigung auf der Welle	Spannhülsenbefestigung
Tragzahlen in kN dyn.	35
Gehäusematerial	Grauguss
b (mm)	54
a (mm)	135
l (mm)	22
L (mm)	55
d (mm)	45
Tragzahlen in kN stat.	23,2
e (mm)	101,6
Befestigungsschraube Gehäuse	M 16
Temperaturbereich	-25°C bis 120°C
Material Lagereinsatz	Wälzlagerstahl 100Cr6
S (mm)	M16
w (mm)	115
Stahlblechschutzkappe	auf Anfrage

Marke: EBS

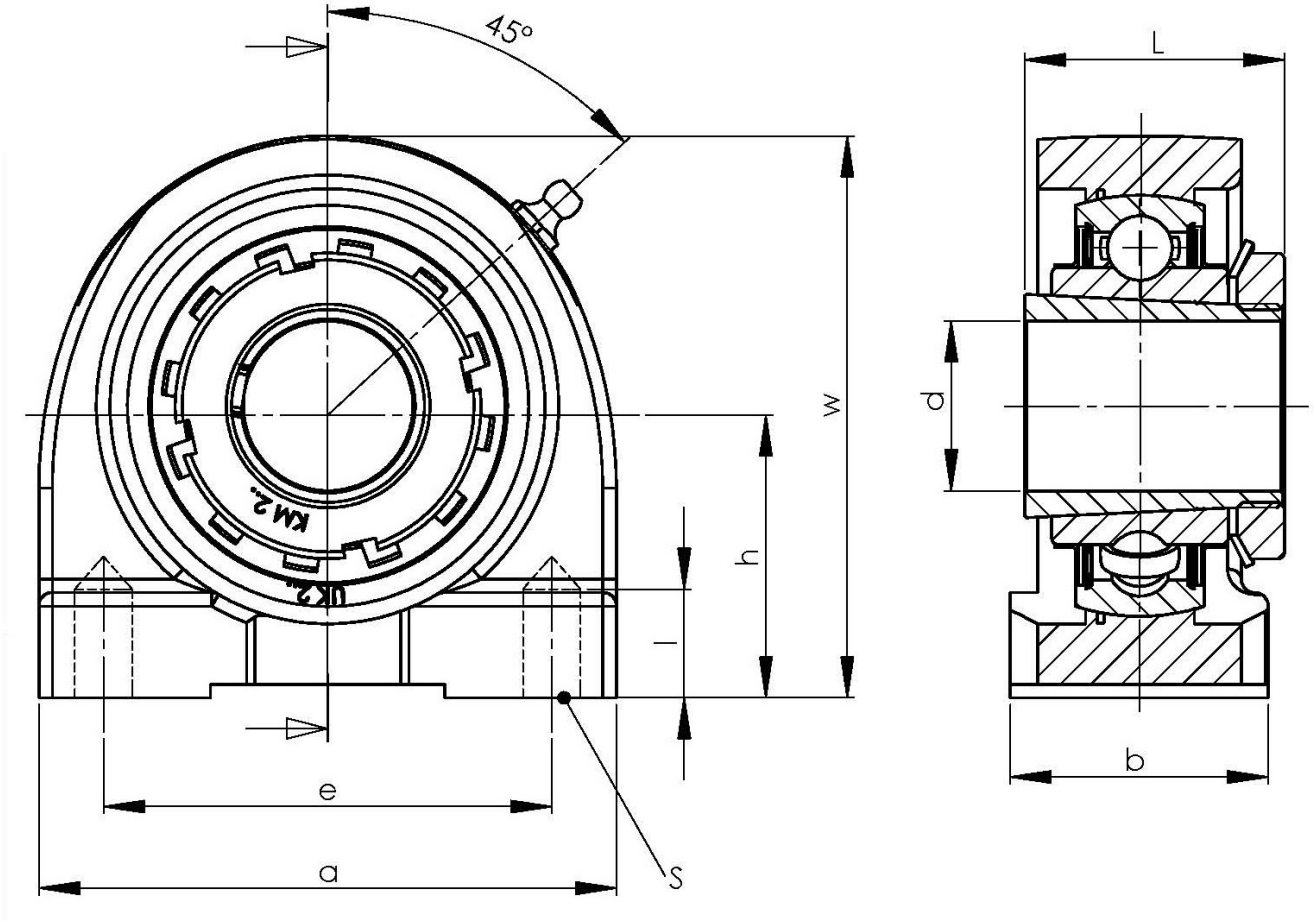

NBR Gehäuse- und Wälzlager GmbH · Geister Landweg 15 · D-48153 Münster
Telefon + 49251 987 22 222 · info@nbr.eu · **www.nbr.eu**