CS 205

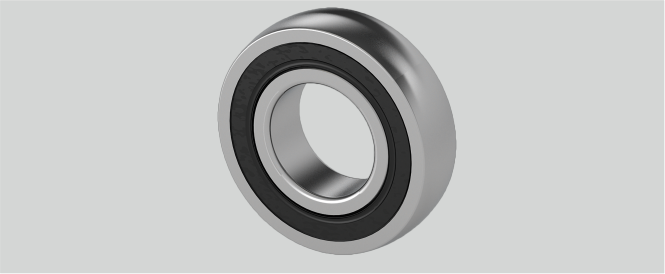

r (mm)	1,5
Temperaturbereich	-25°C bis 120°C
Nachschmierung	Lagereinsätze sind wartungsfrei geschmiert
D (mm)	52
Tragzahlen in kN stat.	7,85
Be (mm)	15
Tragzahlen in kN dyn.	14
Material Lagereinsatz	Wälzlagerstahl 100Cr6
d (mm)	25

Brand: NBR

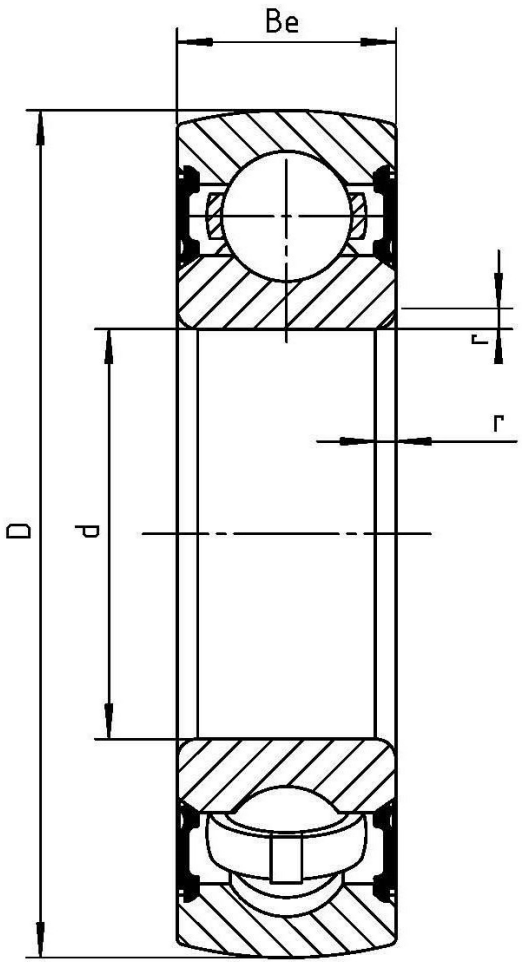

NBR Gehäuse- und Wälzlager GmbH · Geister Landweg 15 · D-48153 Münster
Phone + 49251 987 22 222 · info@nbr.eu · **www.nbr.eu**