# CS 205

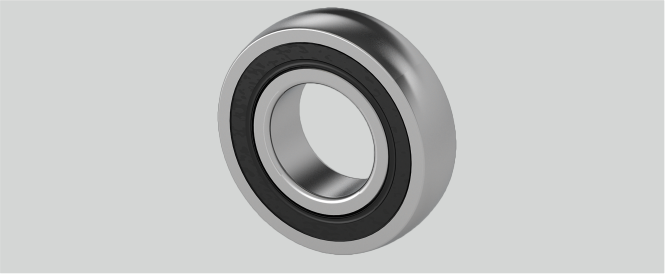

| | |
|---|---|
| d (mm) | 25 |
| r (mm) | 1,5 |
| Temperaturbereich | -25°C bis 120°C |
| Nachschmierung | Lagereinsätze sind wartungsfrei geschmiert |
| D (mm) | 52 |
| Tragzahlen in kN stat. | 7,85 |
| Be (mm) | 15 |
| Tragzahlen in kN dyn. | 14 |
| Material Lagereinsatz | Wälzlagerstahl 100Cr6 |

## Marke: NBR

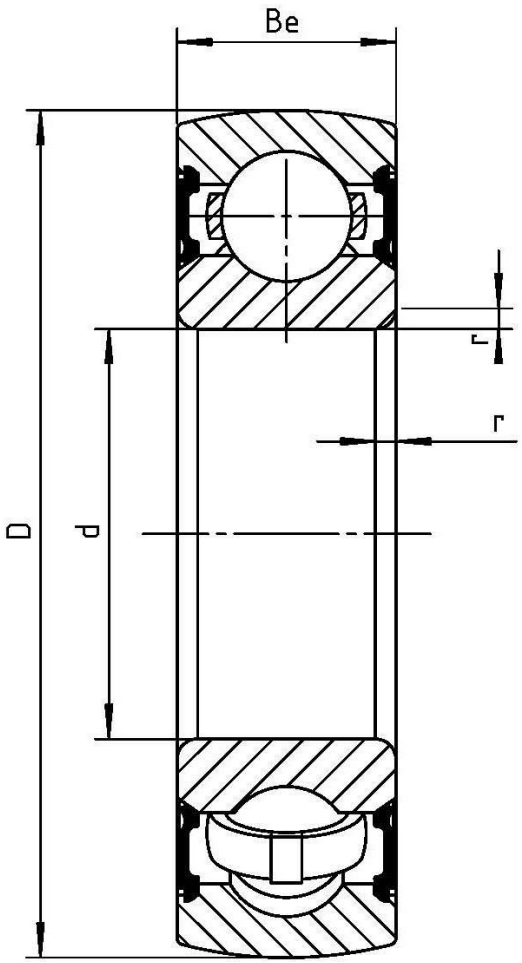


**NBR Gehäuse- und Wälzlager GmbH** · Geister Landweg 15 · D-48153 Münster
Telefon + 49251 987 22 222 · info@nbr.eu · **www.nbr.eu**