HCT 210.

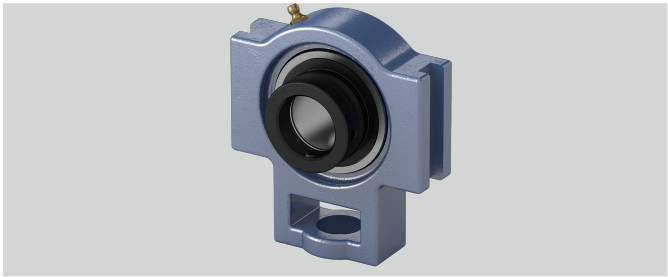

Befestigung auf der Welle	Exzenterringbefestigung
g (mm)	16
Temperaturbereich	-25°C bis 120°C
n (mm)	24,6
Tragzahlen in kN dyn.	35
a (mm)	117
Stahlblechschutzkappe	Geha?useeinheiten sind auf Anfrage mit Stahl- blec
Material Lagereinsatz	Wälzlagerstahl 100Cr6
b (mm)	86
s (mm)	29
o (mm)	19
d (mm)	50
h (mm)	90
e (mm)	102
l (mm)	37
L (mm)	62,7
q (mm)	49
Tragzahlen in kN stat.	23,2
Gehäusematerial	Grauguss
w (mm)	149

Marke: WLT

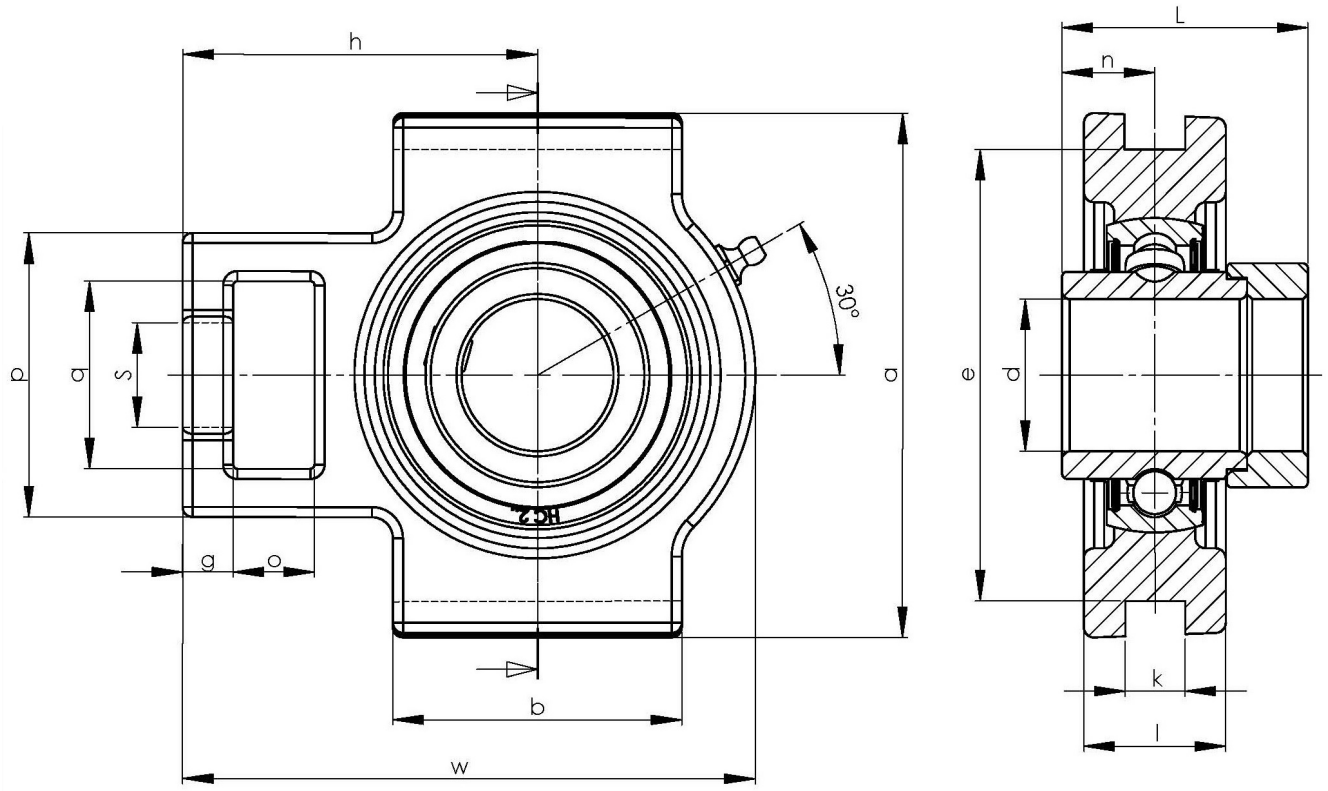

NBR Gehäuse- und Wälzlager GmbH · Geister Landweg 15 · D-48153 Münster
Telefon + 49251 987 22 222 · info@nbr.eu · **www.nbr.eu**