H 316

G (mm)	M80x2
Sicherungsblech	MB16
Mutter	KM16
d2 (mm)	105
B1 (mm)	59
d1 (mm)	75
Anzugsdrehmoment (Nm)	400
d (mm)	80
B2 (mm)	17

Marke: SONSTIGE (IMPORT)

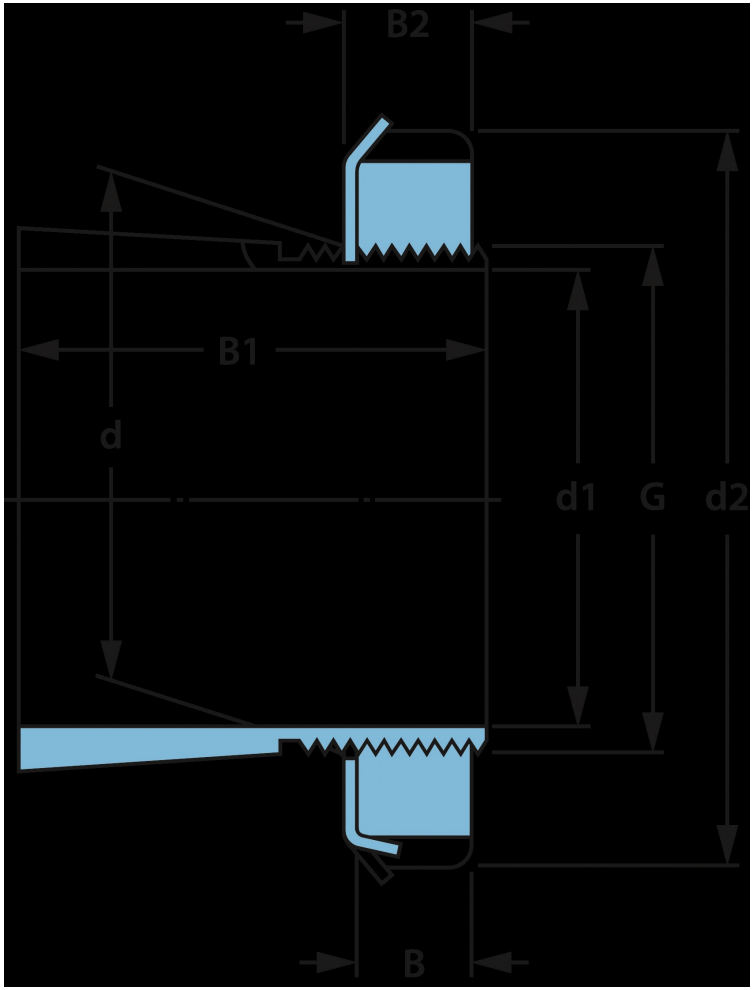

NBR Gehäuse- und Wälzlager GmbH · Geister Landweg 15 · D-48153 Münster
Telefon + 49251 987 22 222 · info@nbr.eu · **www.nbr.eu**