H 2309

G (mm)	M45x1,5
B2 (mm)	11
Mutter	KM9
d1 (mm)	40
B1 (mm)	50
d2 (mm)	65
Anzugsdrehmoment (Nm)	60
d (mm)	45
Sicherungsblech	MB9

Marke: SKF

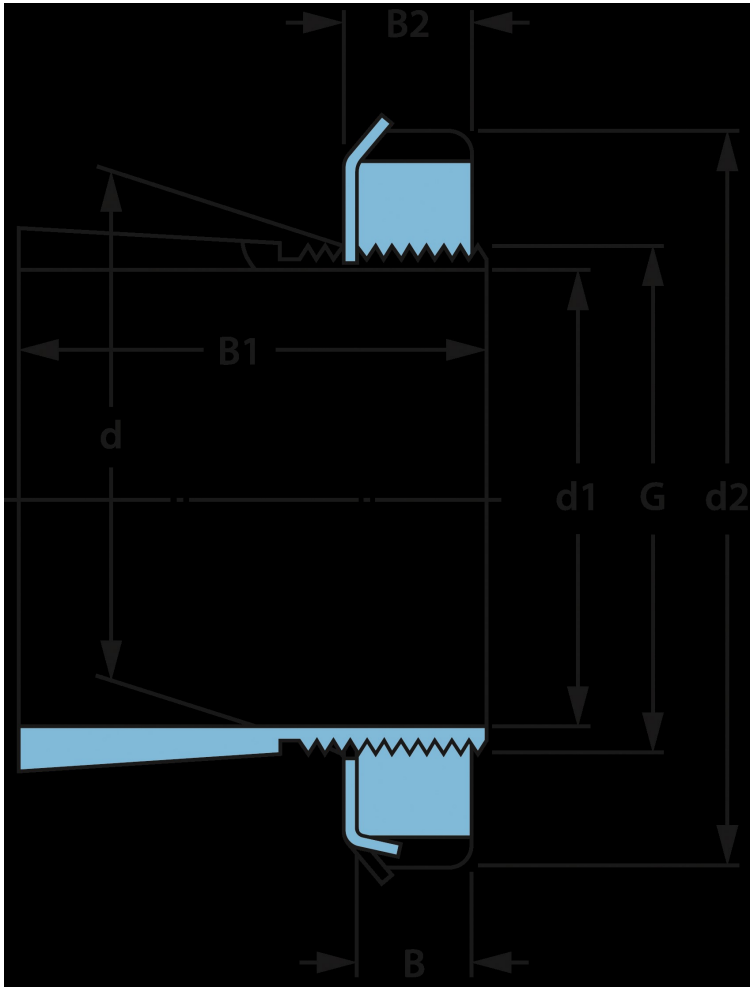

NBR Gehäuse- und Wälzlager GmbH · Geister Landweg 15 · D-48153 Münster
Telefon + 49251 987 22 222 · info@nbr.eu · **www.nbr.eu**