016X028X07 VIAS

d1 (mm)	016
d2 (mm)	028
Temperaturbeständigkeit	-40°C bis 205°C
Material	Viton für erhöhte Temperaturbeständigkeit bis 200°
B (mm)	07

Brand: NEUTRAL

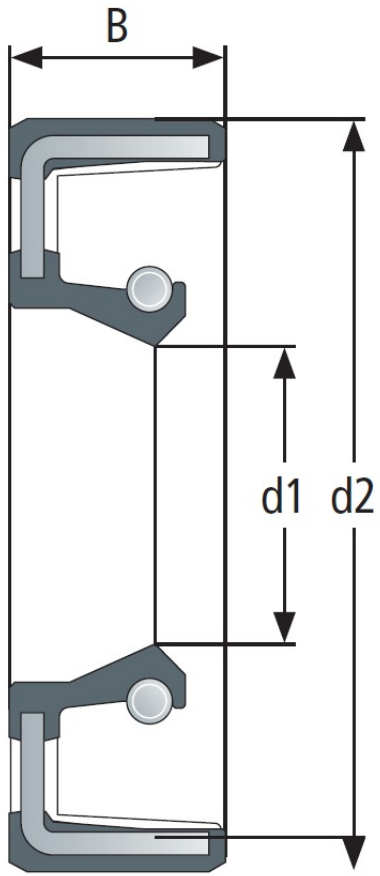

Verschiedenen Bauformen sind möglich!

NBR Gehäuse- und Wälzlager GmbH · Geister Landweg 15 · D-48153 Münster
Phone + 49251 987 22 222 · info@nbr.eu · **www.nbr.eu**