UKT 211+H23.

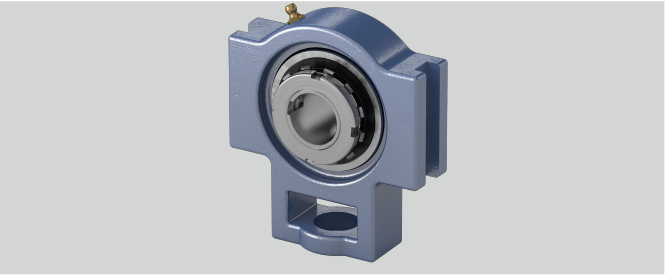

Tragzahlen in kN dyn.	43,5
l (mm)	38
s (mm)	35
d (mm)	50
w (mm)	171
q (mm)	64
Temperaturbereich	-25°C bis 120°C
h (mm)	106
Gehäusematerial	Grauguss
b (mm)	95
Material Lagereinsatz	Wälzlagerstahl 100Cr6
g (mm)	19
L (mm)	59
Stahlblechschutzkappe	Geha?useeinheiten sind auf Anfrage mit Stahl- blec
o (mm)	25
Befestigung auf der Welle	Spannhülsenbefestigung
Tragzahlen in kN stat.	29,2
a (mm)	146
e (mm)	130

Marke: NBR

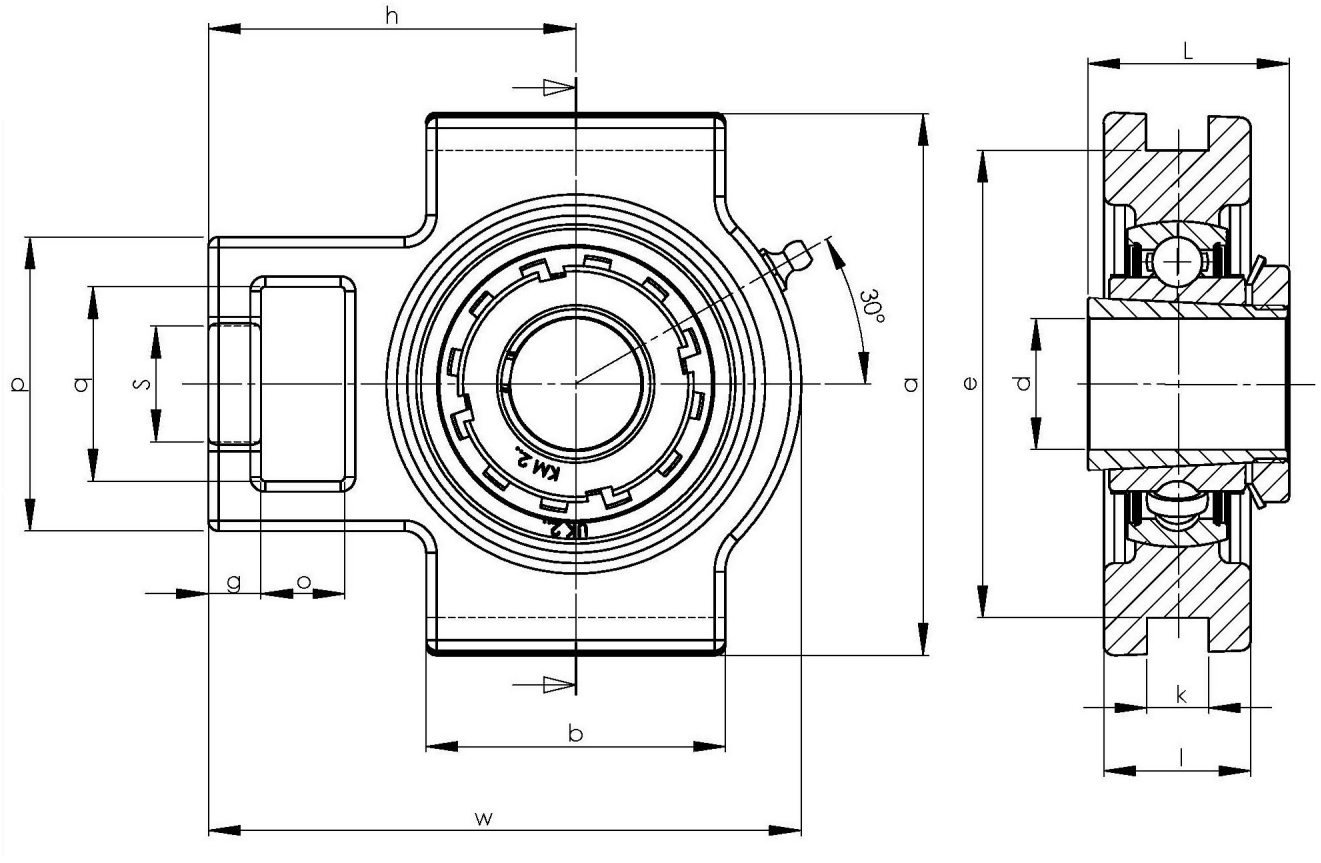

NBR Gehäuse- und Wälzlager GmbH · Geister Landweg 15 · D-48153 Münster
Telefon + 49251 987 22 222 · info@nbr.eu · **www.nbr.eu**