NK 25/20

C (mm)	20
Temperaturbereich	-25°C bis 120°C
D (mm)	33
Fw (mm)	25

Marke: SONSTIGE (IMPORT)

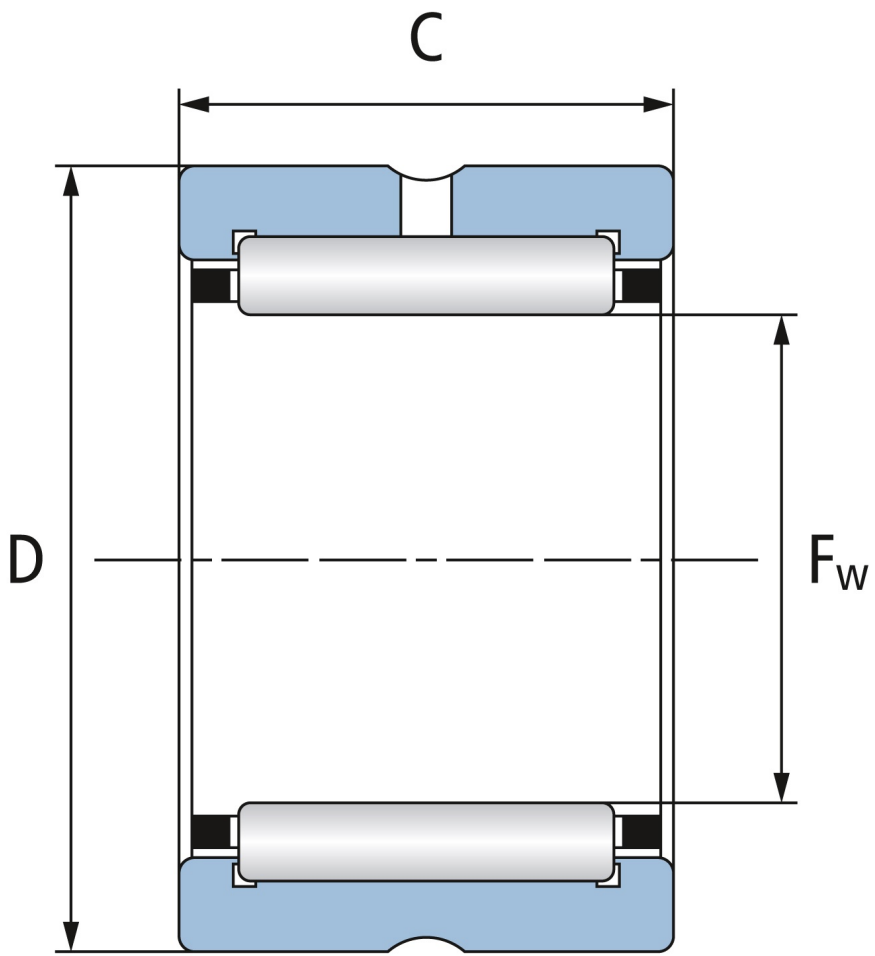

NBR Gehäuse- und Wälzlager GmbH · Geister Landweg 15 · D-48153 Münster
Telefon + 49251 987 22 222 · info@nbr.eu · **www.nbr.eu**