UK 218+H23 G

NBR GEHÄUSE- UND WÄLZLAGER

Marke: NEUTRAL

Nachschmierung	Eine Schmierbohrung im Außenring, nur für JIS
d1 (mm)	80
Be (mm)	36
Bi (mm)	47
Tragzahlen in kN dyn.	96
Tragzahlen in kN stat.	71,5
Temperaturbereich	-25°C bis 120°C
D (mm)	160
L (mm)	86
d (mm)	85
Befestigung auf der Welle	Spannhülsenbefestigung
Material Lagereinsatz	Wälzlagerstahl 100Cr6
Anzugsdrehmoment (Nm)	550

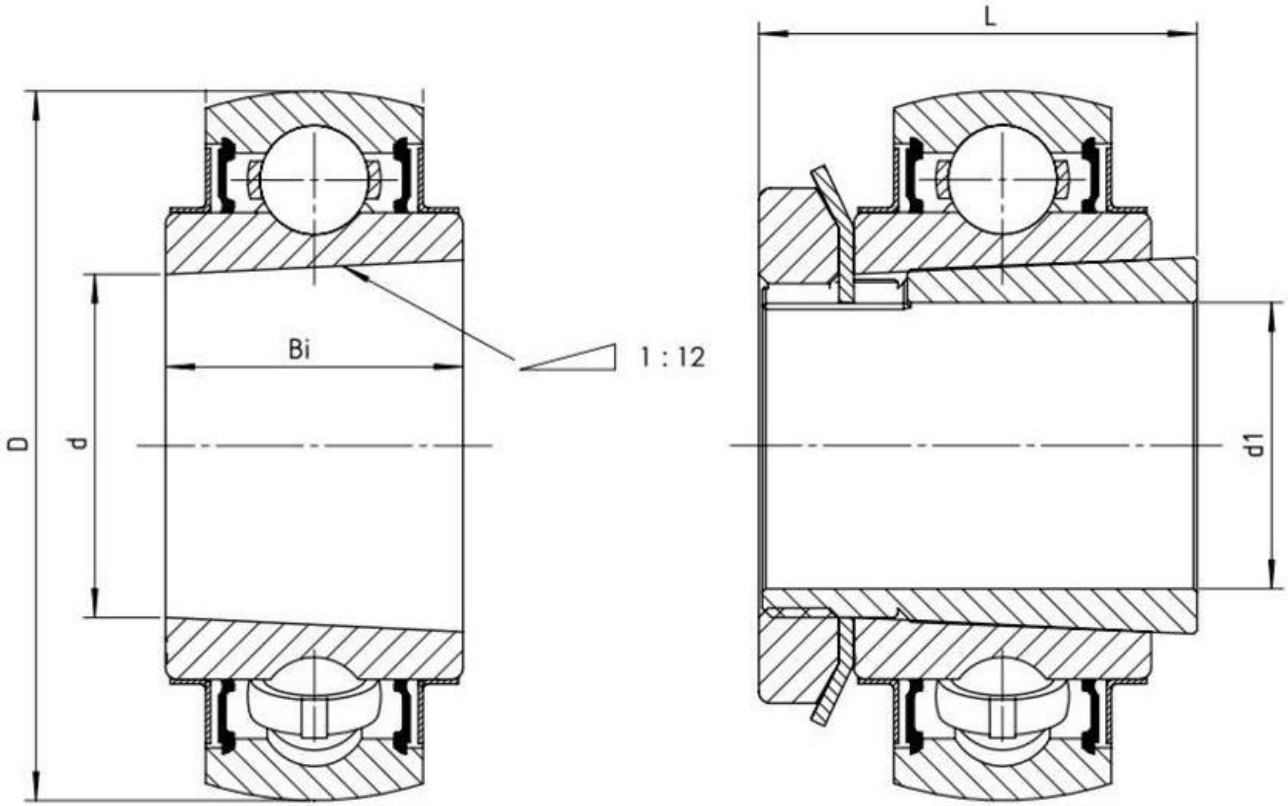

NBR Gehäuse- und Wälzlager GmbH · Geister Landweg 15 · D-48153 Münster
Telefon + 49251 987 22 222 · info@nbr.eu · **www.nbr.eu**