UCPG 206

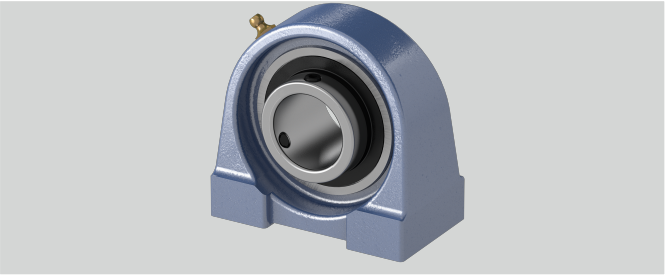

g (mm)	16
b (mm)	48
Tragzahlen in kN dyn.	19,5
e (mm)	60
Stahlblechschutzkappe	Geha?useeinheiten sind auf Anfrage mit Stahl- blec
Tragzahlen in kN stat.	11,3
h (mm)	42,9
Material Lagereinsatz	Wälzlagerstahl 100Cr6
Bi (mm)	38,1
l (mm)	17
Temperaturbereich	-25°C bis 120°C
S (mm)	M10
d (mm)	30
a (mm)	85
n (mm)	15,9
w (mm)	83
Befestigungsschraube Gehäuse	M10
Gehäusematerial	Grauguss
Befestigung auf der Welle	Gewindestiftbefestigung

Marke: EBS

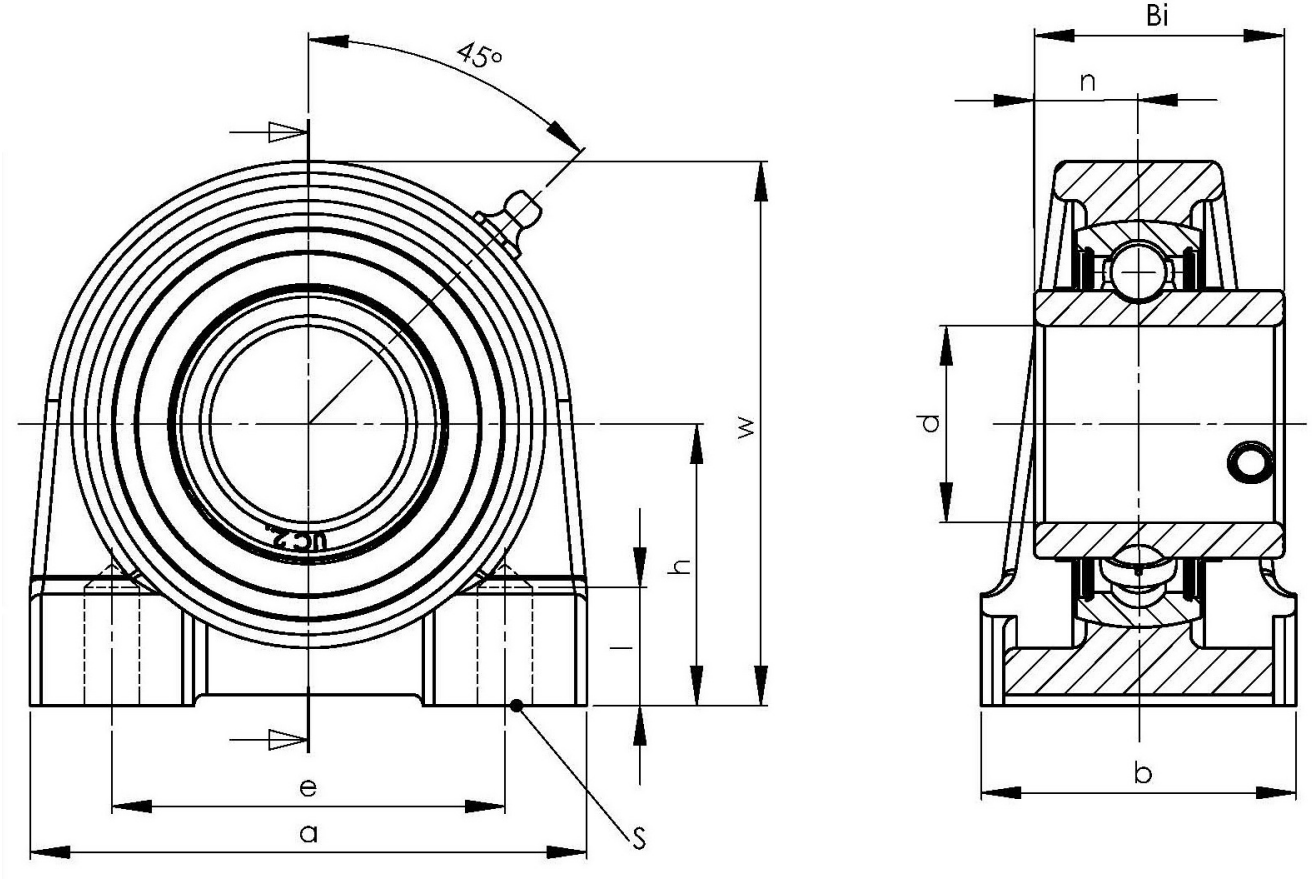

NBR Gehäuse- und Wälzlager GmbH · Geister Landweg 15 · D-48153 Münster
Telefon + 49251 987 22 222 · info@nbr.eu · **www.nbr.eu**