UKT 211+H23.

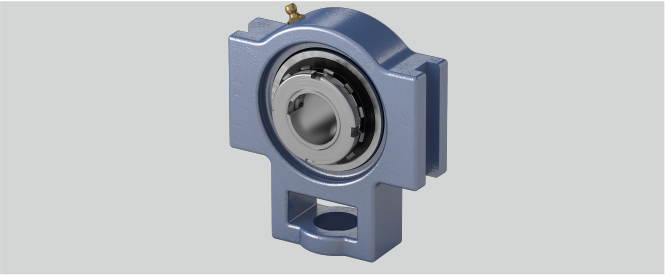

Befestigung auf der Welle	Spannhülsenbefestigung
Tragzahlen in kN dyn.	43,5
Gehäusematerial	Grauguss
a (mm)	146
L (mm)	59
b (mm)	95
o (mm)	25
Material Lagereinsatz	Wälzlagerstahl 100Cr6
Tragzahlen in kN stat.	29,2
d (mm)	50
Temperaturbereich	-25°C bis 120°C
g (mm)	19
e (mm)	130
q (mm)	64
w (mm)	171
l (mm)	38
h (mm)	106
s (mm)	35
Stahlblechschutzkappe	Geha?useeinheiten sind auf Anfrage mit Stahl- blec

Brand: EBS

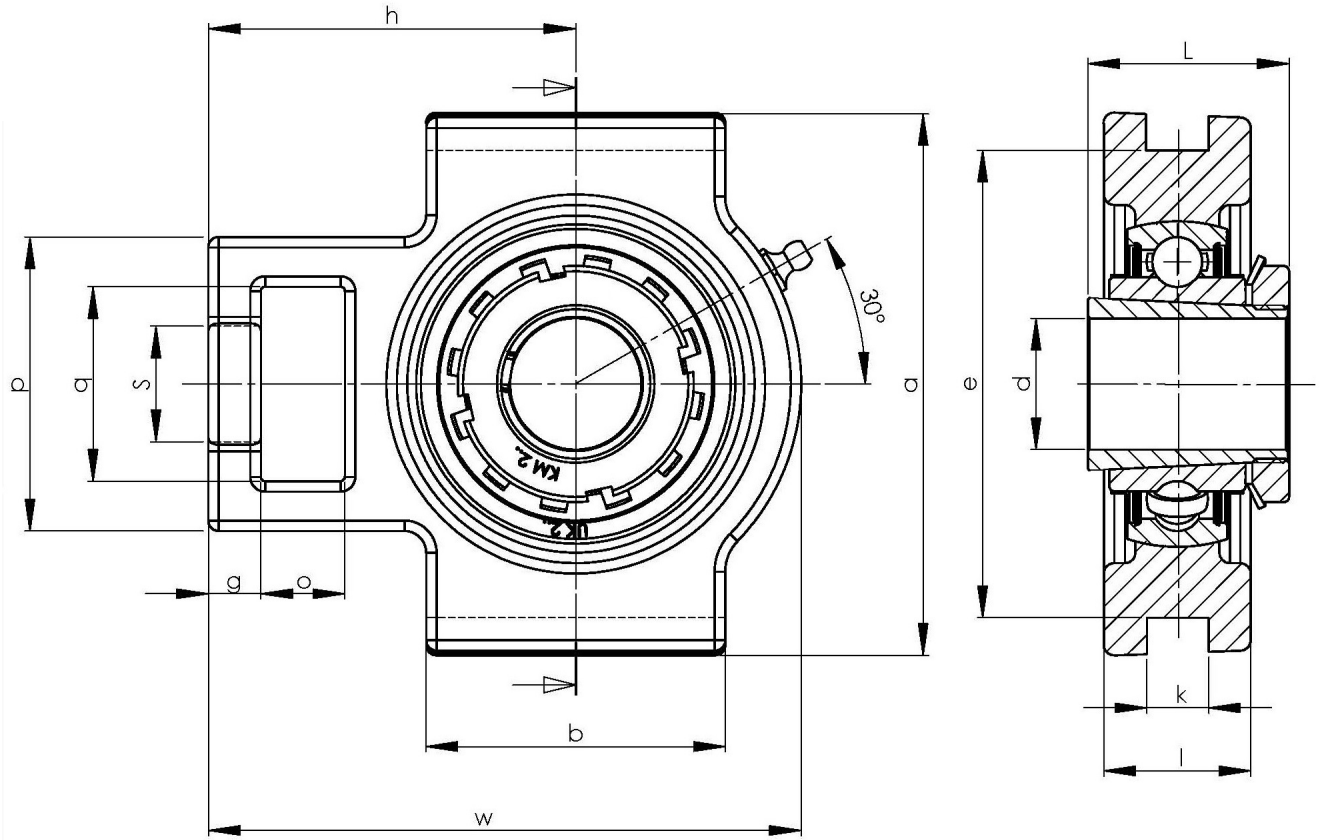

NBR Gehäuse- und Wälzlager GmbH · Geister Landweg 15 · D-48153 Münster
Phone + 49251 987 22 222 · info@nbr.eu · **www.nbr.eu**