UKT 213+H23.

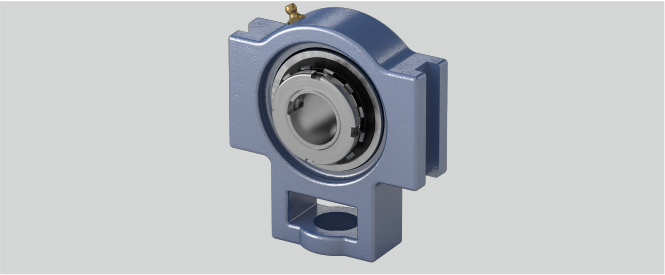

a (mm)	167
q (mm)	70
w (mm)	224
o (mm)	32
Gehäusematerial	Grauguss
Temperaturbereich	-25°C bis 120°C
Tragzahlen in kN stat.	40
Befestigung auf der Welle	Spannhülsenbefestigung
s (mm)	41
g (mm)	21
e (mm)	151
b (mm)	121
Material Lagereinsatz	Wälzlagerstahl 100Cr6
Stahlblechschutzkappe	Geha?useeinheiten sind auf Anfrage mit Stahl- blec
L (mm)	65
Tragzahlen in kN dyn.	57,5
d (mm)	60
h (mm)	137
l (mm)	44

Brand: NBR

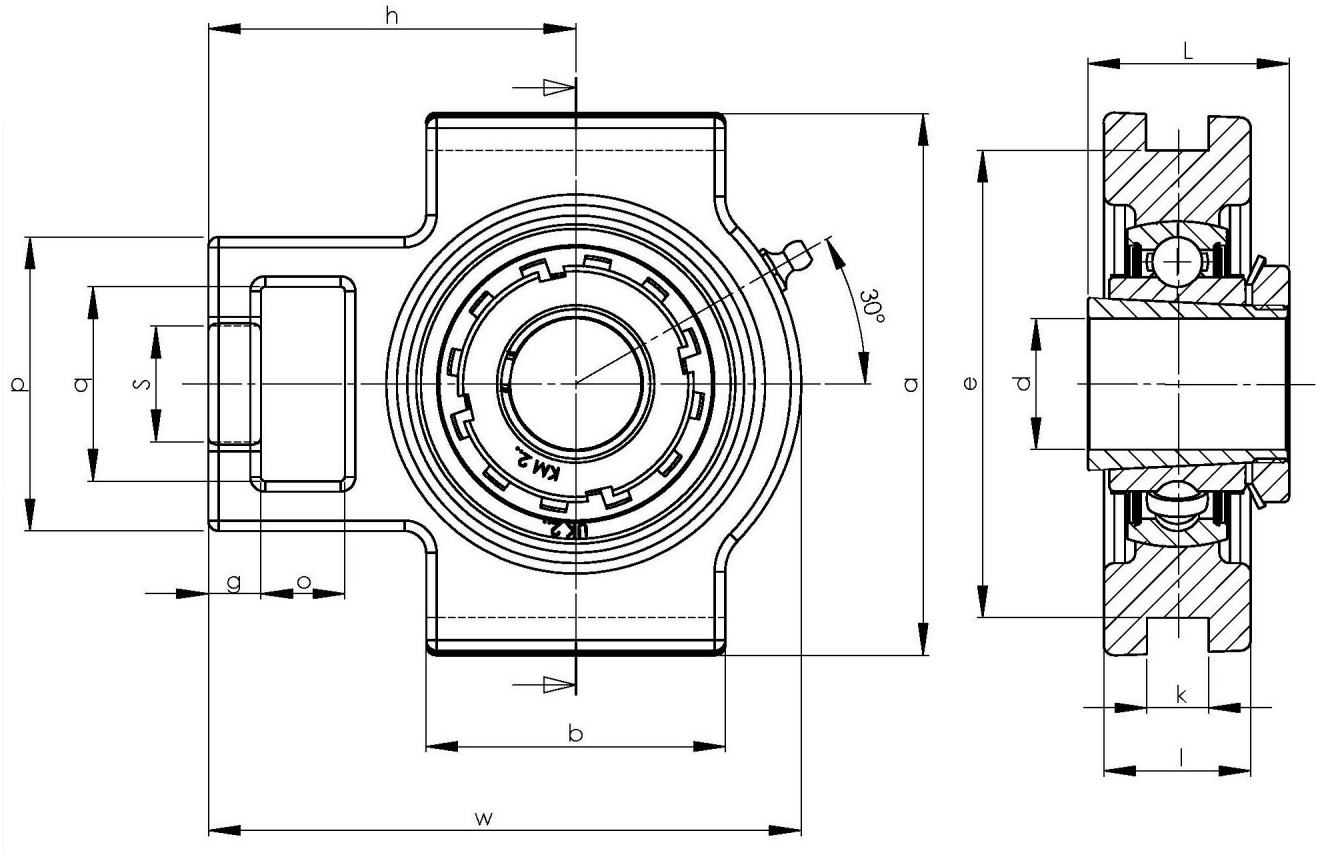

NBR Gehäuse- und Wälzlager GmbH · Geister Landweg 15 · D-48153 Münster
Phone + 49251 987 22 222 · info@nbr.eu · **www.nbr.eu**