UC 204 G

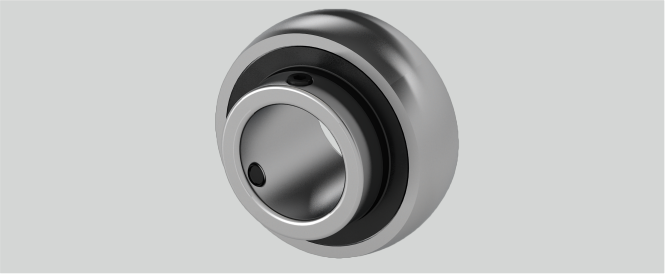

Tragzahlen in kN dyn.	12,8
d (mm)	20
Befestigung auf der Welle	Gewindestiftbefestigung
Be (mm)	17
Nachschmierung	Eine Schmierbohrung im Außenring, nur für JIS
Bi (mm)	31
Temperaturbereich	-25°C bis 120°C
n (mm)	12,7
r (mm)	1
G (mm)	4,8
ds (mm)	M6 x 1
Anzugsmoment Madenschrauben Nm	5,5
m (mm)	18,3
Tragzahlen in kN stat.	6,65
Material Lagereinsatz	Wälzlagerstahl 100Cr6
D (mm)	47

Brand: SONSTIGE (IMPORT)

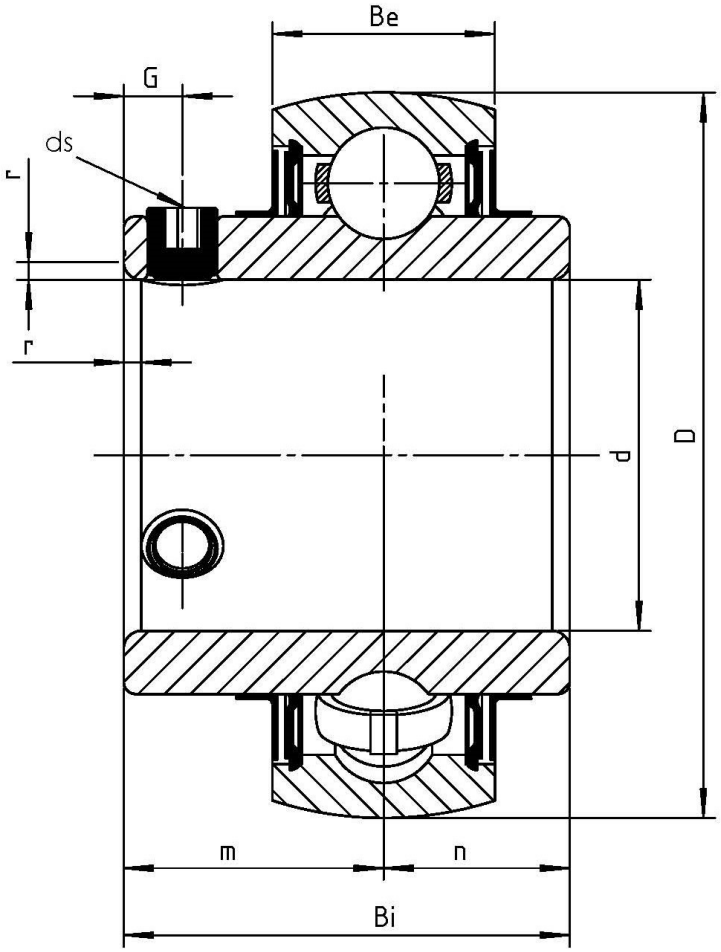

NBR Gehäuse- und Wälzlager GmbH · Geister Landweg 15 · D-48153 Münster
Phone + 49251 987 22 222 · info@nbr.eu · **www.nbr.eu**