NK 12/12

D (mm)	19
C (mm)	12
Temperaturbereich	-25°C bis 120°C
Fw (mm)	12

Marke: SKF

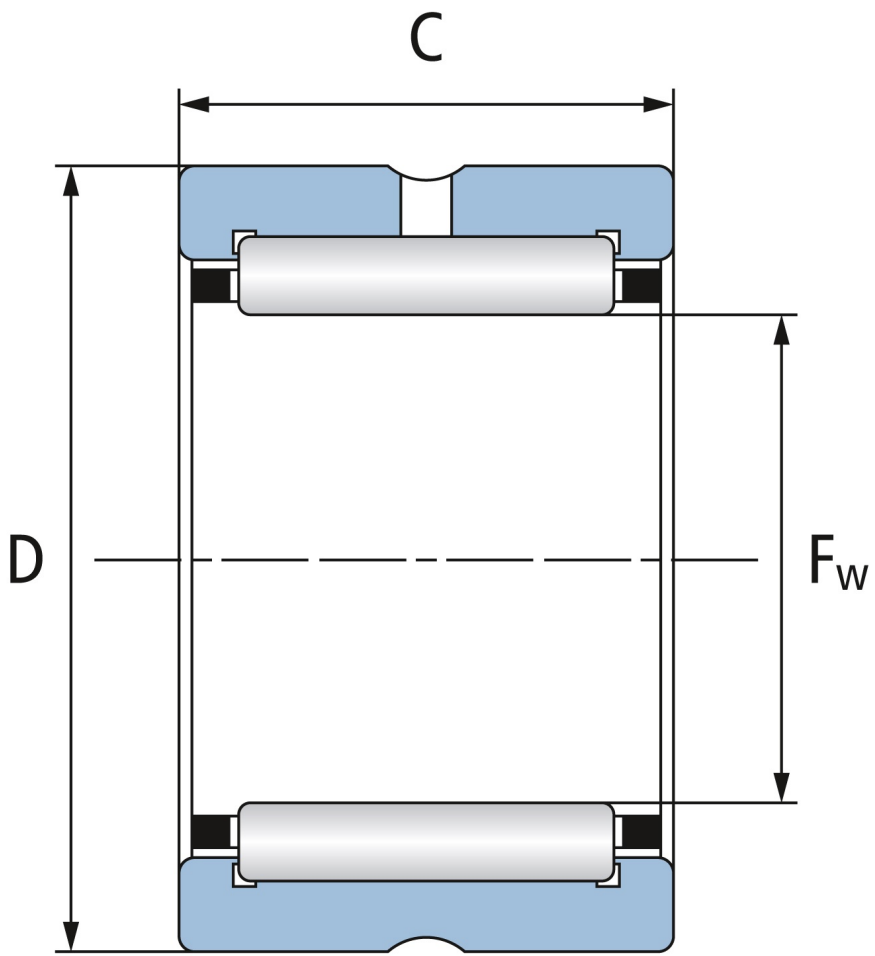

NBR Gehäuse- und Wälzlager GmbH · Geister Landweg 15 · D-48153 Münster
Telefon + 49251 987 22 222 · info@nbr.eu · **www.nbr.eu**