# 23248 E K

| | |
|---|---|
| B (mm) | 160 |
| d (mm) | 240 |
| D (mm) | 440 |
| Material | Wälzlagerstahl 100Cr6 |
| Temperaturbereich | -25°C bis 120°C |

Marke: SKF

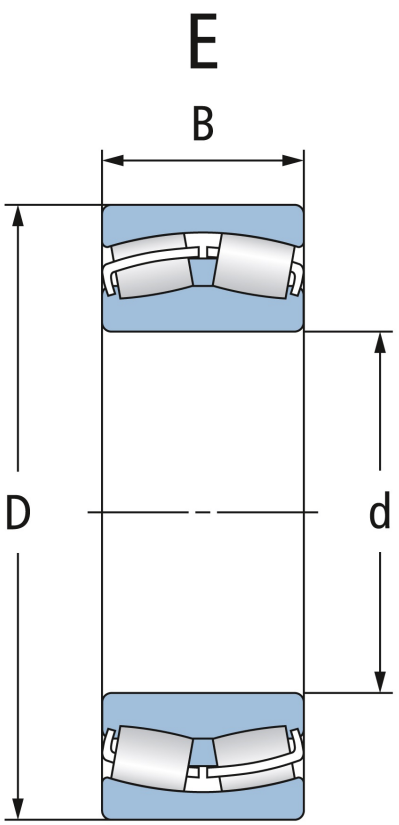


Zylindrische Bohrung

Cylindrical bore

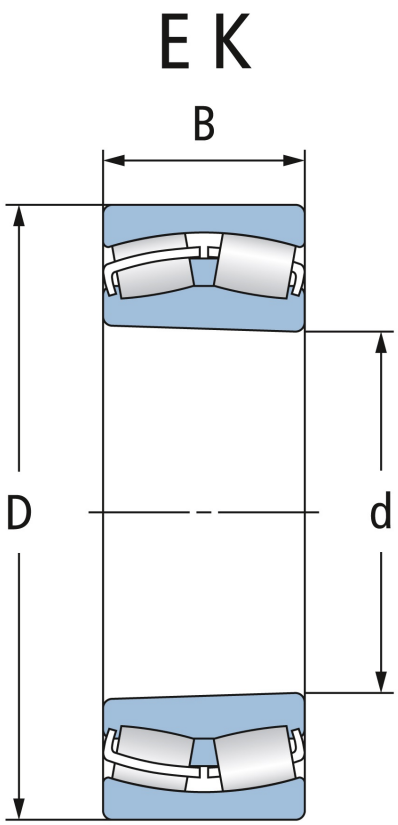


Kegelige Bohrung

Tapered bore

**NBR Gehäuse- und Wälzlager GmbH** · Geister Landweg 15 · D-48153 Münster
Telefon + 49251 987 22 222 · info@nbr.eu · **www.nbr.eu**