UK 216+H23

Marke: SONSTIGE (IMPORT)

Temperaturbereich	-25°C bis 120°C
Nachschmierung	Ohne Schmierbohrung
Material Lagereinsatz	Wälzlagerstahl 100Cr6
Anzugsdrehmoment (Nm)	350
Bi (mm)	45
Tragzahlen in kN stat.	54,2
Befestigung auf der Welle	Spannhülsenbefestigung
Be (mm)	32
D (mm)	140
L (mm)	78
d1 (mm)	70
d (mm)	75
Tragzahlen in kN dyn.	71,5

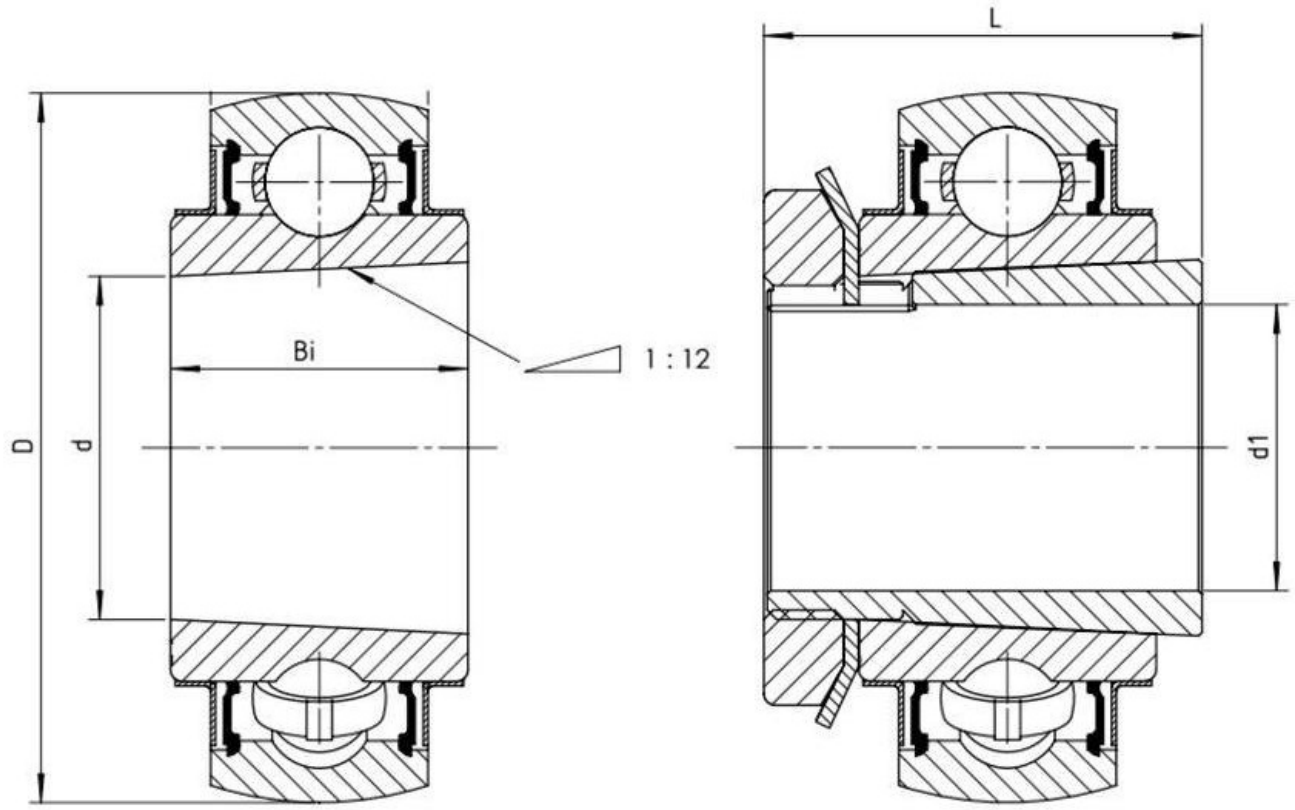

NBR Gehäuse- und Wälzlager GmbH · Geister Landweg 15 · D-48153 Münster
Telefon + 49251 987 22 222 · info@nbr.eu · **www.nbr.eu**