HCP 208.

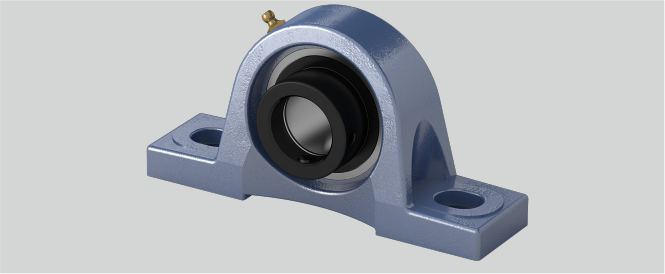

Temperaturbereich	-25°C bis 120°C
h (mm)	49,2
L (mm)	56,3
Tragzahlen in kN stat.	18,1
Gehäusematerial	Grauguss
Stahlblechschutzkappe	Geha?useeinheiten sind auf Anfrage mit Stahl- blec
Befestigungsschraube Gehäuse	M 14
d (mm)	40
e (mm)	137
S1 (mm)	17
a (mm)	184
Tragzahlen in kN dyn.	29,5
n (mm)	21,4
g (mm)	18
Befestigung auf der Welle	Exzenterringbefestigung
w (mm)	100
b (mm)	54
S2 (mm)	20
Material Lagereinsatz	Wälzlagerstahl 100Cr6

Marke: NEUTRAL

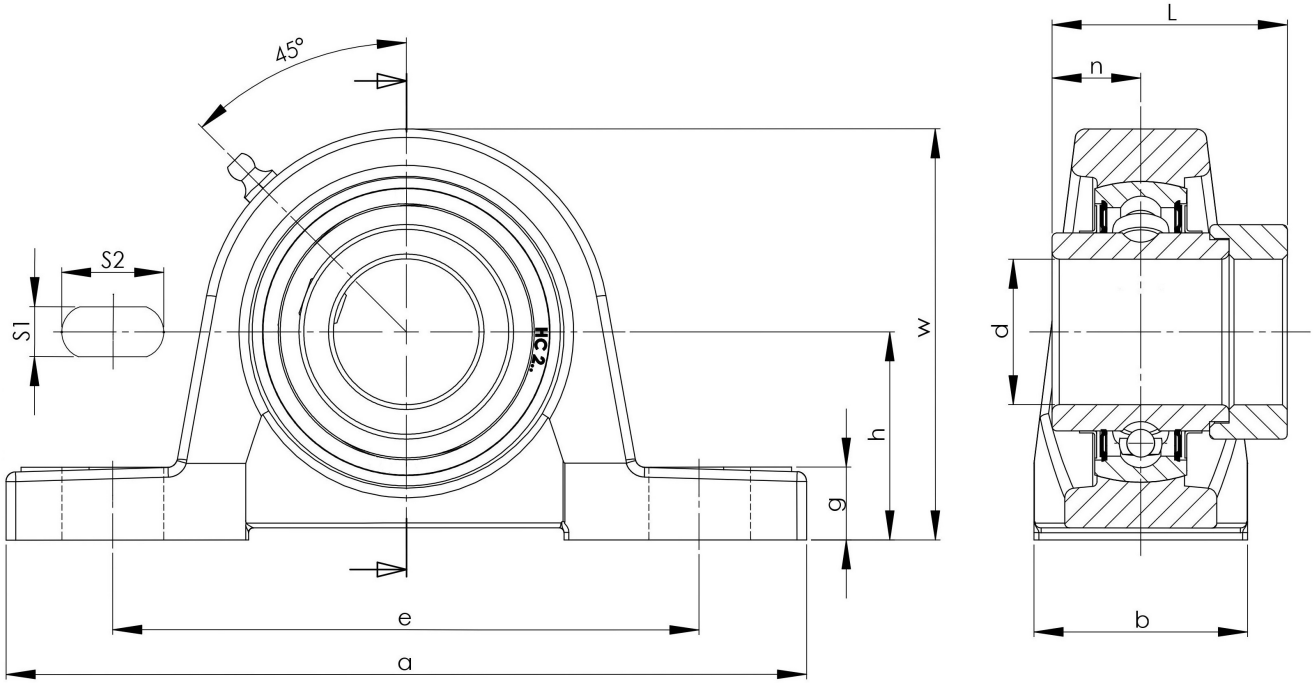

NBR Gehäuse- und Wälzlager GmbH · Geister Landweg 15 · D-48153 Münster
Telefon + 49251 987 22 222 · info@nbr.eu · **www.nbr.eu**