UKT 210+H23.

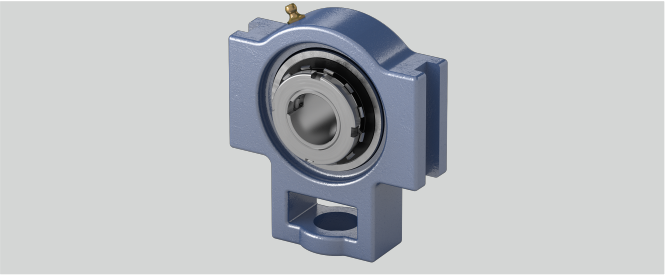

Tragzahlen in kN stat.	23,2
Gehäusematerial	Grauguss
a (mm)	117
Material Lagereinsatz	Wälzlagerstahl 100Cr6
Stahlblechschutzkappe	Geha?useeinheiten sind auf Anfrage mit Stahl- blec
b (mm)	86
l (mm)	37
L (mm)	55
d (mm)	45
q (mm)	49
o (mm)	19
Befestigung auf der Welle	Spannhülsenbefestigung
e (mm)	102
Tragzahlen in kN dyn.	35
s (mm)	29
Temperaturbereich	-25°C bis 120°C
g (mm)	16
w (mm)	149
h (mm)	90

Brand: NBR

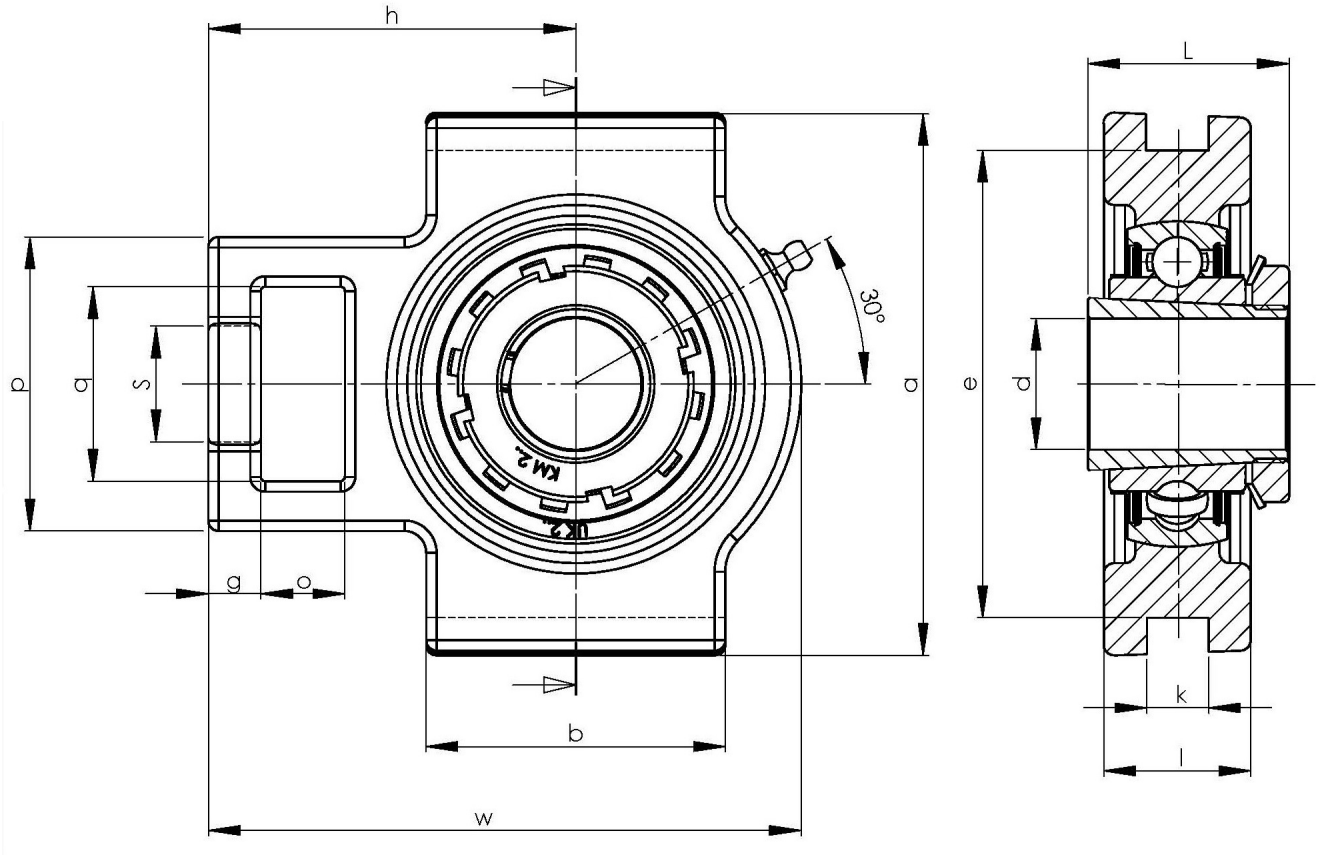

NBR Gehäuse- und Wälzlager GmbH · Geister Landweg 15 · D-48153 Münster
Phone + 49251 987 22 222 · info@nbr.eu · **www.nbr.eu**