015X035X07 VIAS

B (mm)	07
d2 (mm)	035
d1 (mm)	015
Material	Viton für erhöhte Temperaturbeständigkeit bis 200°
Temperaturbeständigkeit	-40°C bis 205°C

Marke: NEUTRAL

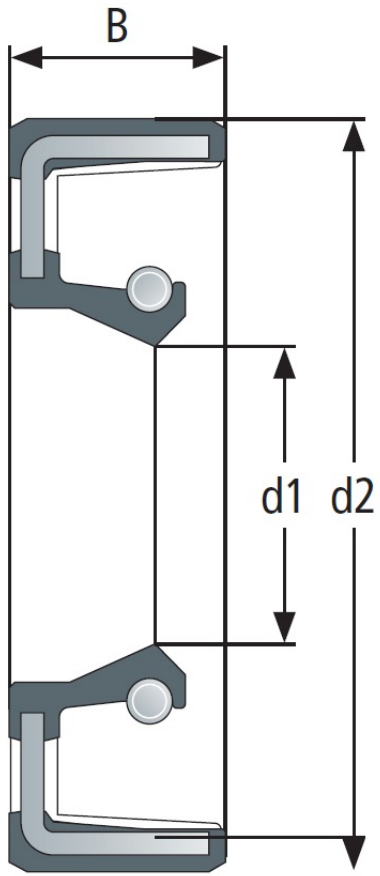

Verschiedenen Bauformen sind möglich!

NBR Gehäuse- und Wälzlager GmbH · Geister Landweg 15 · D-48153 Münster
Telefon + 49251 987 22 222 · info@nbr.eu · **www.nbr.eu**