UKT 208+H23.

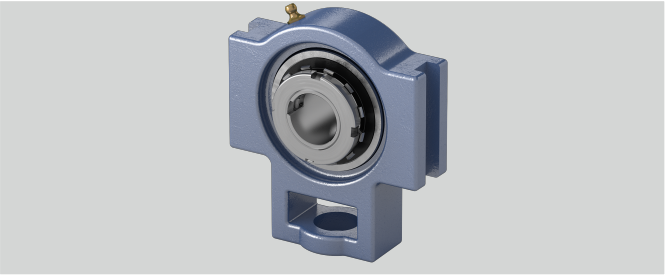

L (mm)	46
Tragzahlen in kN stat.	18,1
s (mm)	29
a (mm)	114
d (mm)	35
w (mm)	144
g (mm)	16
h (mm)	89
Befestigung auf der Welle	Spannhülsenbefestigung
Material Lagereinsatz	Wälzlagerstahl 100Cr6
Stahlblechschutzkappe	Geha?useeinheiten sind auf Anfrage mit Stahl- blec
Gehäusematerial	Grauguss
b (mm)	83
Temperaturbereich	-25°C bis 120°C
e (mm)	102
q (mm)	49
Tragzahlen in kN dyn.	29,5
l (mm)	33
o (mm)	19

Brand: NBR

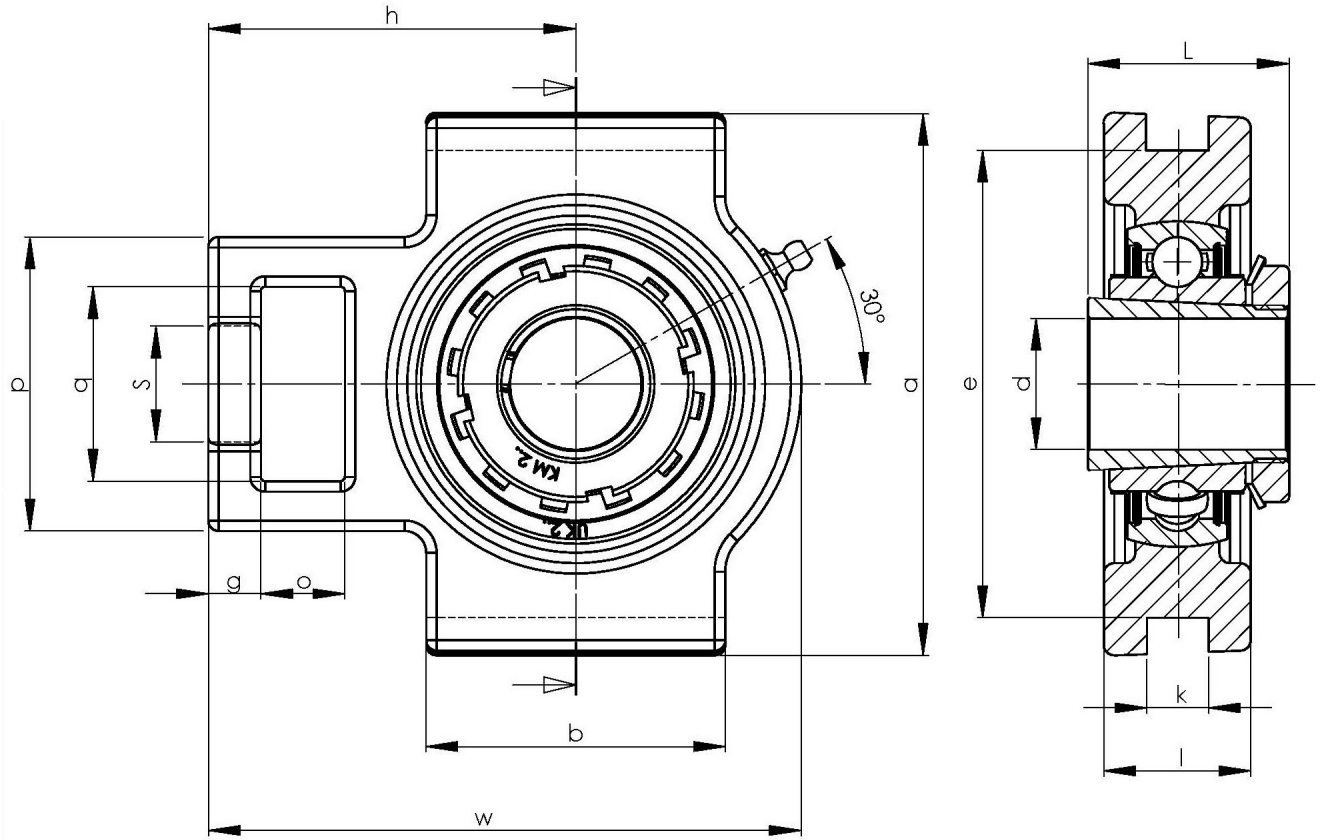

NBR Gehäuse- und Wälzlager GmbH · Geister Landweg 15 · D-48153 Münster
Phone + 49251 987 22 222 · info@nbr.eu · **www.nbr.eu**