UCT 215

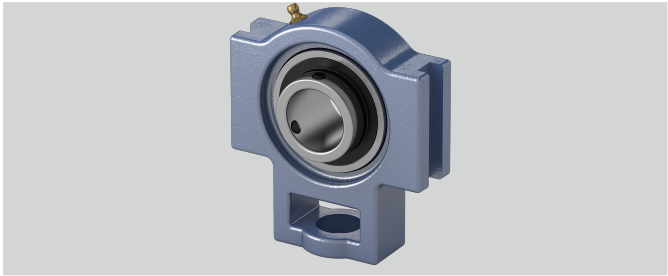

Tragzahlen in kN stat.	49,5
Tragzahlen in kN dyn.	66
s (mm)	41
n (mm)	33,3
g (mm)	21
w (mm)	232
d (mm)	75
h (mm)	140
q (mm)	70
o (mm)	32
Befestigung auf der Welle	Gewindestiftbefestigung
b (mm)	121
e (mm)	151
Bi (mm)	77,8
Material Lagereinsatz	Wälzlagerstahl 100Cr6
l (mm)	48
Gehäusematerial	Grauguss
Stahlblechschutzkappe	Geha?useeinheiten sind auf Anfrage mit Stahl- blec
Temperaturbereich	-25°C bis 120°C
a (mm)	167

Marke: NTN

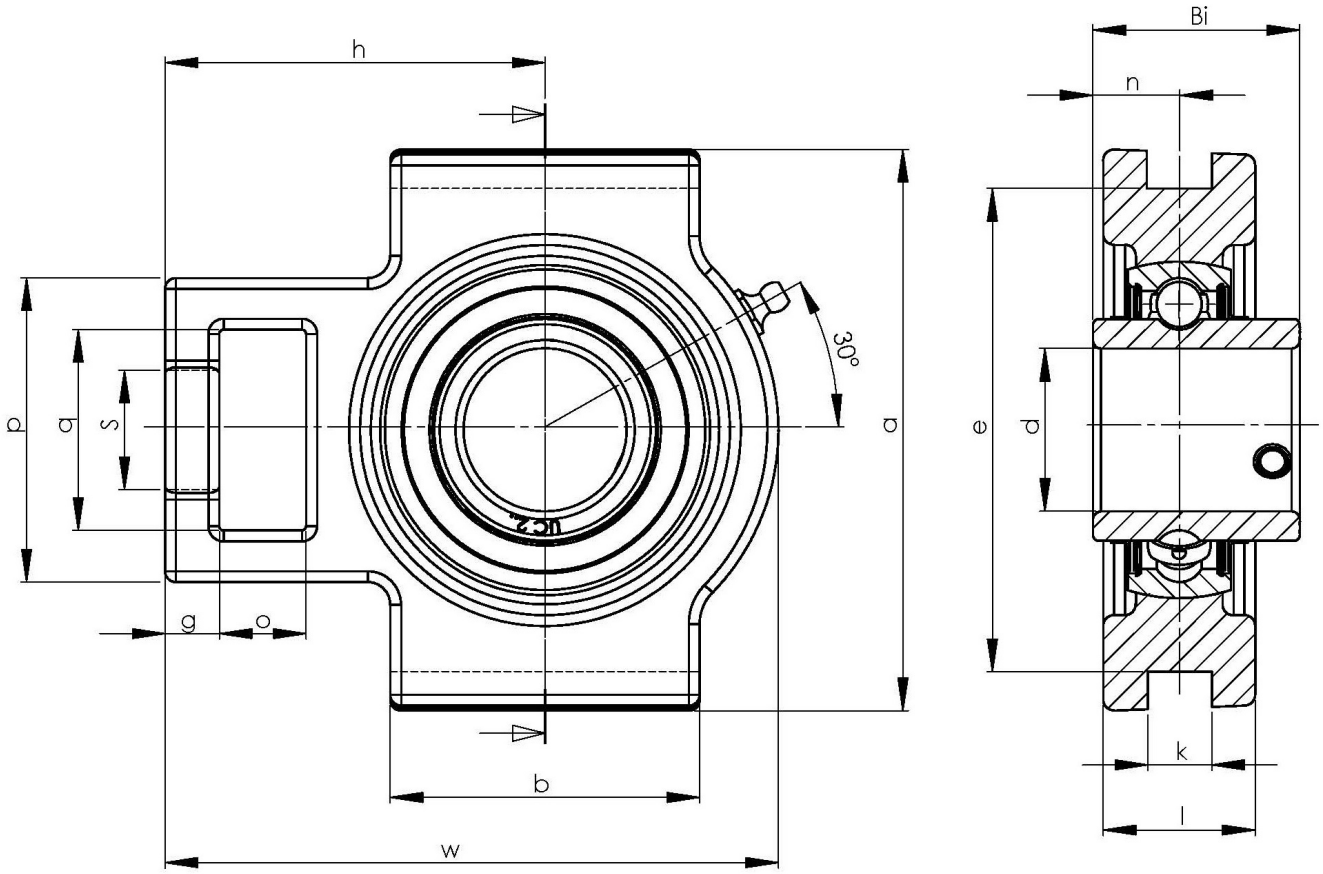

NBR Gehäuse- und Wälzlager GmbH · Geister Landweg 15 · D-48153 Münster
Telefon + 49251 987 22 222 · info@nbr.eu · **www.nbr.eu**