23222 E K

d (mm)	110
Temperaturbereich	-25°C bis 120°C
Material	Wälzlagerstahl 100Cr6
B (mm)	69.8
D (mm)	200

Brand: FAG

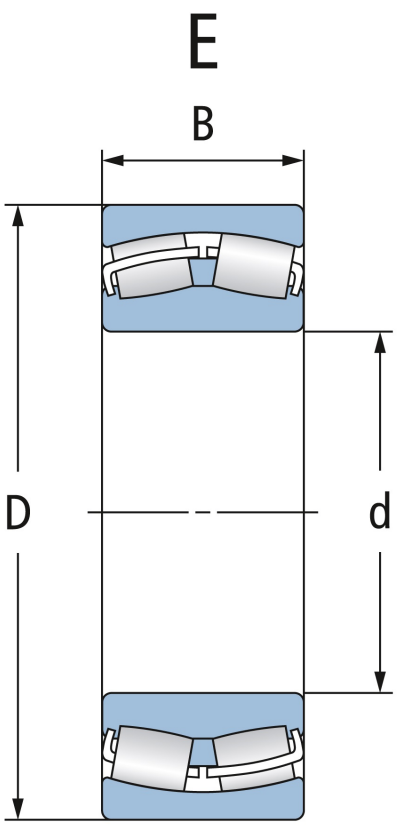

Zylindrische Bohrung

Cylindrical bore

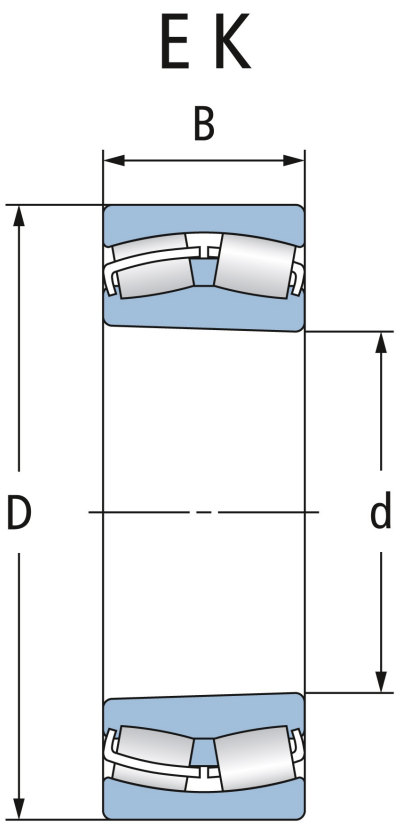

Kegelige Bohrung

Tapered bore

NBR Gehäuse- und Wälzlager GmbH · Geister Landweg 15 · D-48153 Münster
Phone + 49251 987 22 222 · info@nbr.eu · **www.nbr.eu**