CS 206

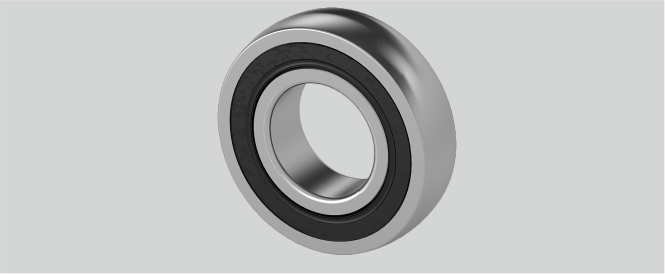

D (mm)	62
Temperaturbereich	-25°C bis 120°C
r (mm)	2
Material Lagereinsatz	Wälzlagerstahl 100Cr6
d (mm)	30
Nachschmierung	Lagereinsätze sind wartungsfrei geschmiert
Tragzahlen in kN stat.	11,3
Tragzahlen in kN dyn.	19,5
Be (mm)	16

Brand: SKF

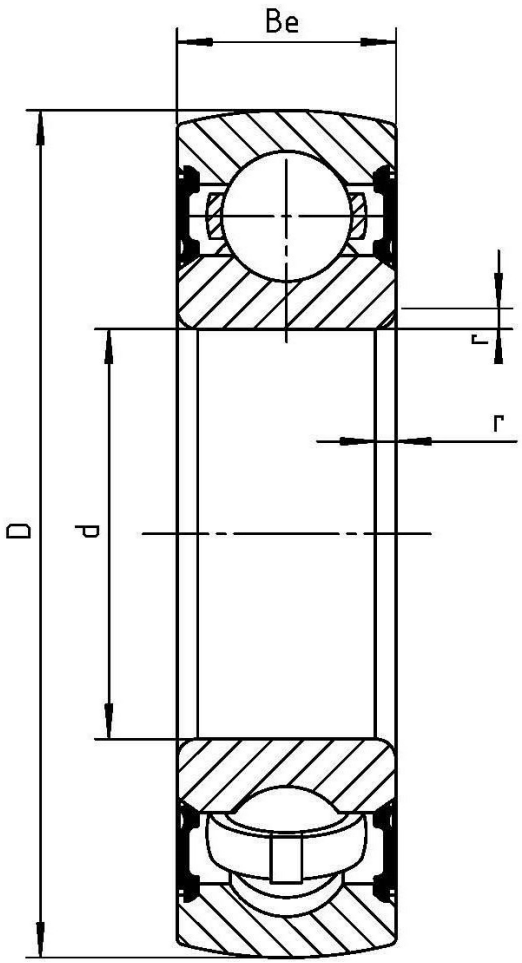

NBR Gehäuse- und Wälzlager GmbH · Geister Landweg 15 · D-48153 Münster
Phone + 49251 987 22 222 · info@nbr.eu · **www.nbr.eu**