UKFL 208+H23.

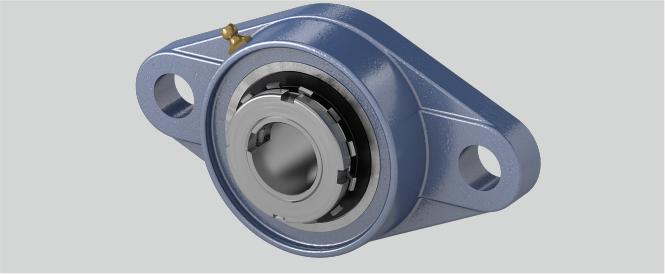

g (mm)	14
i (mm)	21
a (mm)	175
Temperaturbereich	-25°C bis 120°C
d (mm)	35
Tragzahlen in kN dyn.	29,5
Tragzahlen in kN stat.	18,1
b (mm)	100
Gehäusematerial	Grauguss
Befestigungsschraube Gehäuse	M14
e (mm)	144
Material Lagereinsatz	Wälzlagerstahl 100Cr6
l (mm)	36
Befestigung auf der Welle	Spannhülsenbefestigung
L (mm)	46
Stahlblechschutzkappe	Geha?useeinheiten sind auf Anfrage mit Stahl- blec
s (mm)	16

Marke: NBR

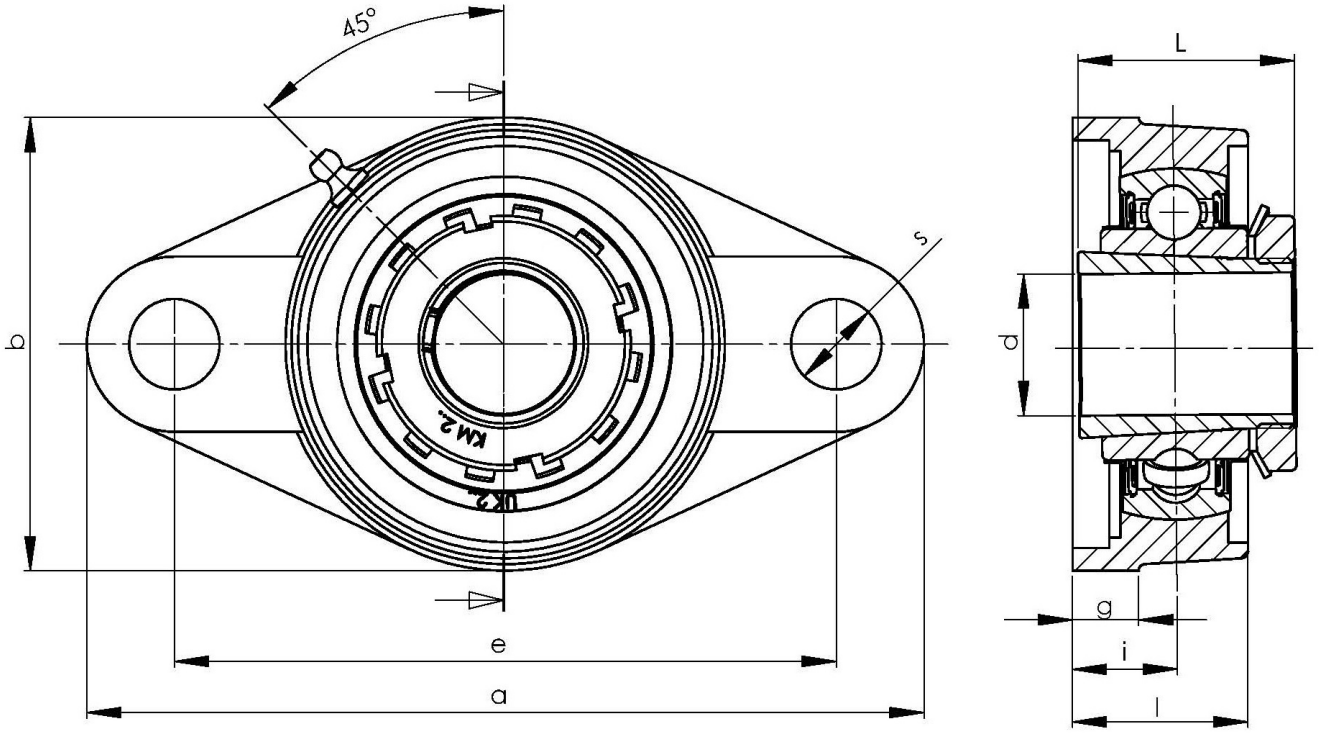

NBR Gehäuse- und Wälzlager GmbH · Geister Landweg 15 · D-48153 Münster
Telefon + 49251 987 22 222 · info@nbr.eu · **www.nbr.eu**