UCPG 203.

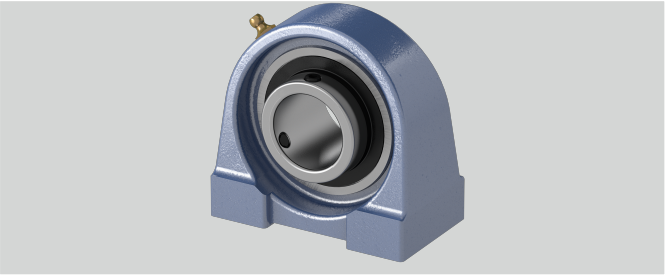

w (mm)	64
Stahlblechschutzkappe	Geha?useeinheiten sind auf Anfrage mit Stahl- blec
d (mm)	17
n (mm)	12,7
Tragzahlen in kN dyn.	12,8
Befestigung auf der Welle	Gewindestiftbefestigung
Bi (mm)	31
S (mm)	M8
g (mm)	14
Temperaturbereich	-25°C bis 120°C
Material Lagereinsatz	Wälzlagerstahl 100Cr6
Befestigungsschraube Gehäuse	M8
Gehäusematerial	Grauguss
l (mm)	14
Tragzahlen in kN stat.	6,65
b (mm)	38
h (mm)	33,3
a (mm)	70
e (mm)	49

Brand: SONSTIGE (IMPORT)

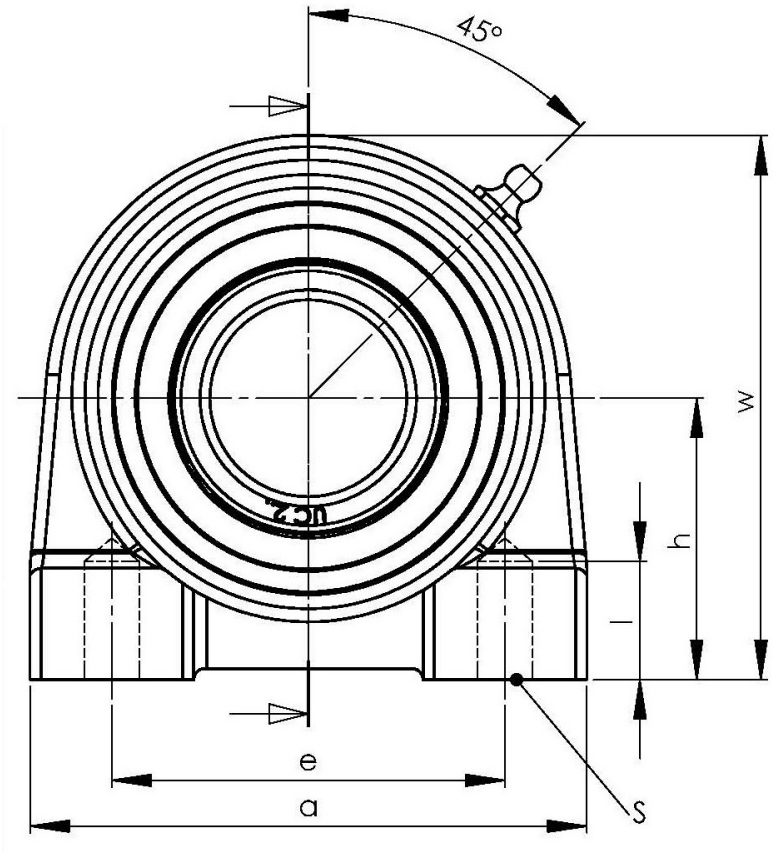

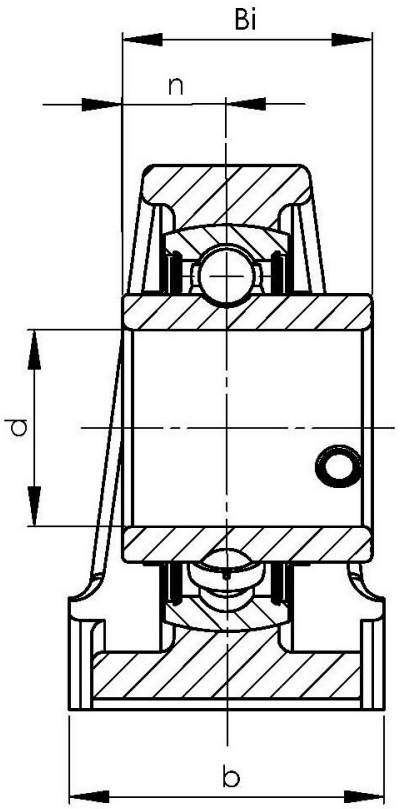

NBR Gehäuse- und Wälzlager GmbH · Geister Landweg 15 · D-48153 Münster
Phone + 49251 987 22 222 · info@nbr.eu · **www.nbr.eu**